solutions that make sense

Tuš kanalica s izmjenjivačem topline

Novia Projekt | +385 21 397 431 | +385 91 481 3108 | office@noviateh.com | noviateh.com | Put Majdana 9, 21210 Solin, Croatia

3-73-**17**-0.1
3-73-**17**-1.1
5-73-**17**-0.1
5-73-**17**-1.1

Tuš kanalica s izmjenjivačem topline

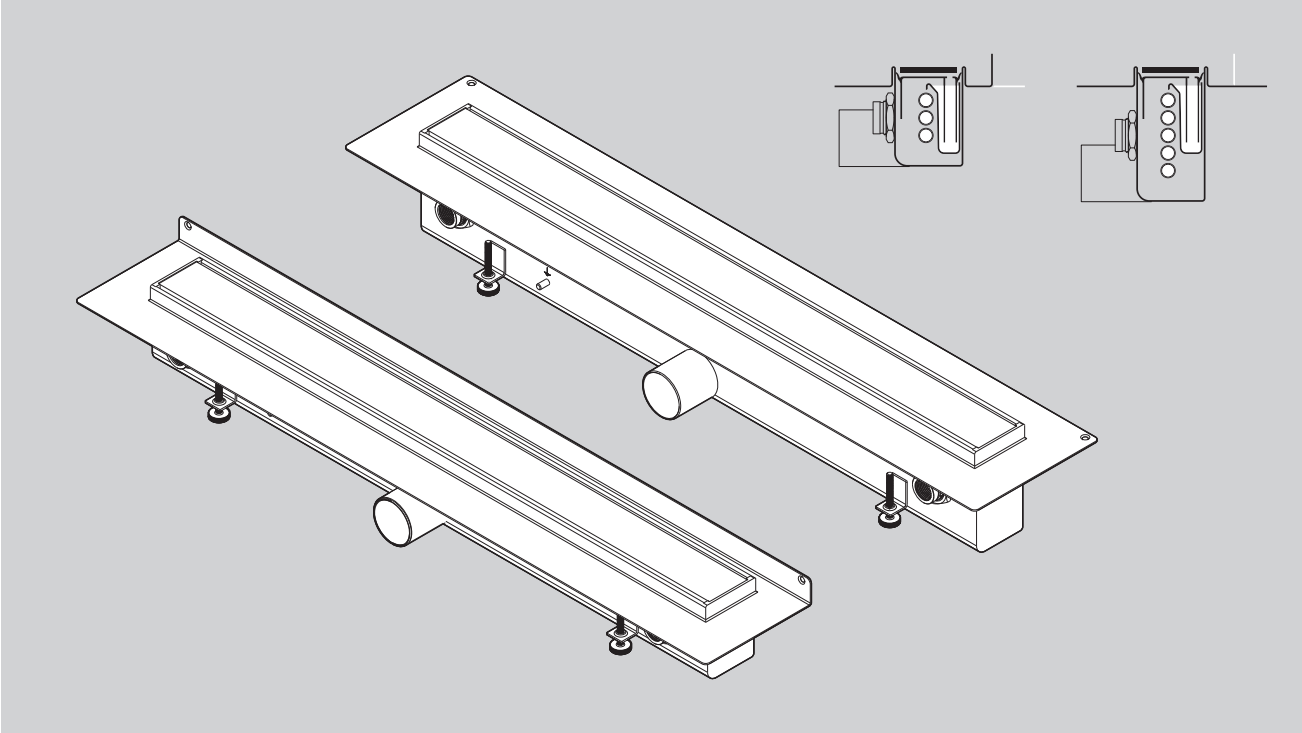

Upute za montažu i rad.

Novia Projekt | +385 21 397 431 | +385 91 481 3108 | office@noviateh.com | noviateh.com | Put Majdana 9, 21210 Solin, Croatia

Rezervni dijelovi

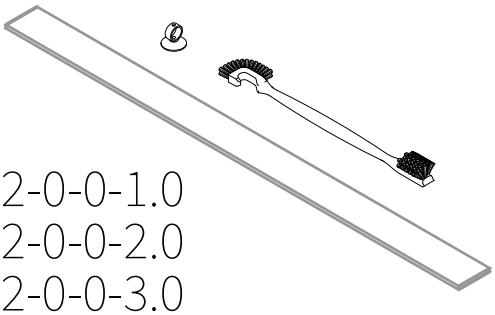

2-0-0-1.0
2-0-0-2.0
2-0-0-3.0
2-0-0-4.0

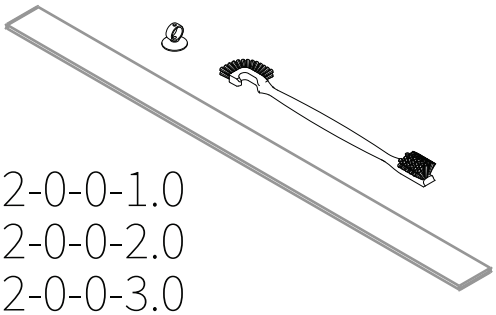

2-0-0-1.0
2-0-0-2.0
2-0-0-3.0
2-0-0-4.0

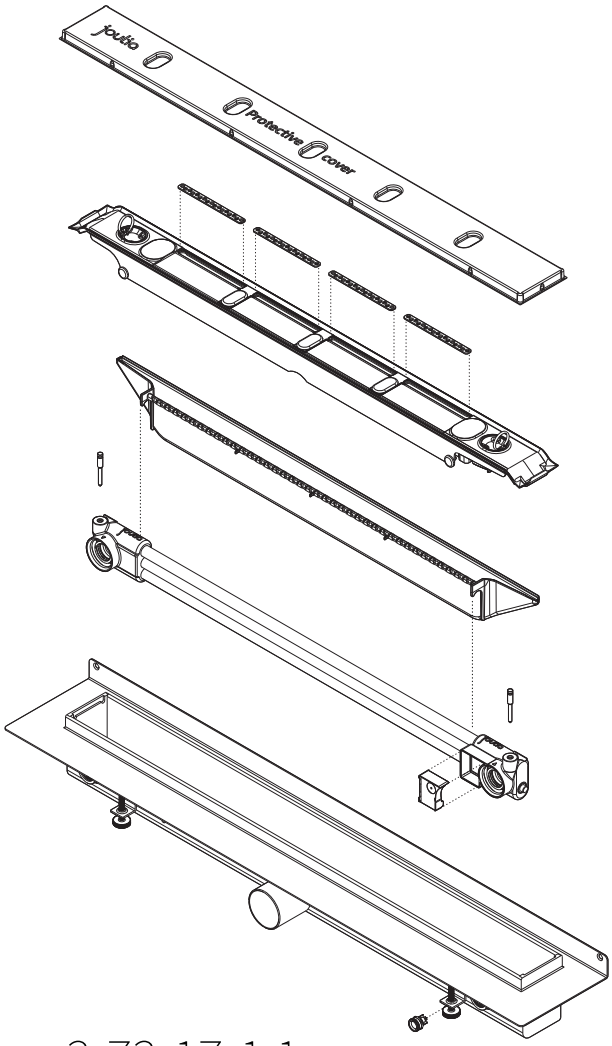

3-73-17-1.1

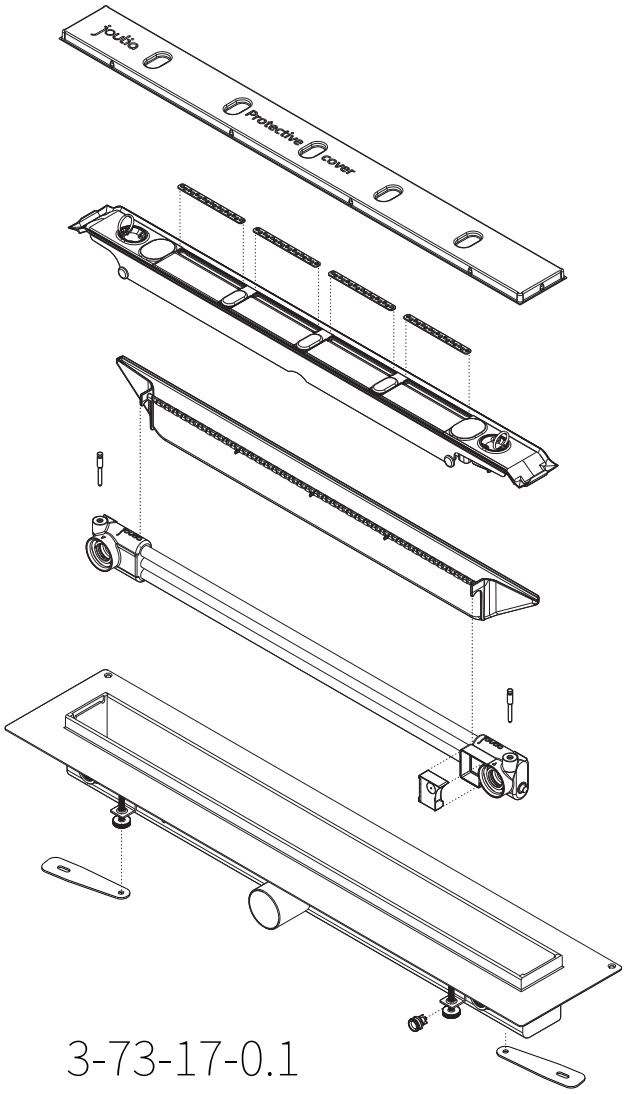

3-73-17-0.1

Rezervni dijelovi

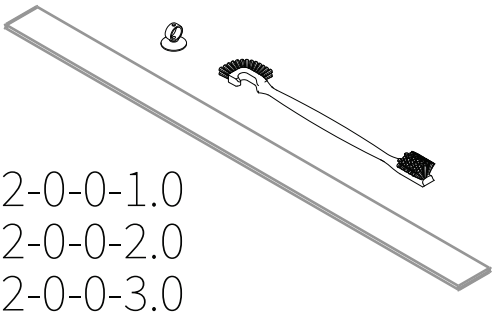

2-0-0-1.0
2-0-0-2.0
2-0-0-3.0
2-0-0-4.0

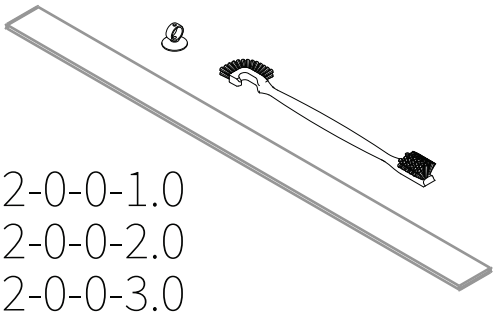

2-0-0-1.0
2-0-0-2.0
2-0-0-3.0
2-0-0-4.0

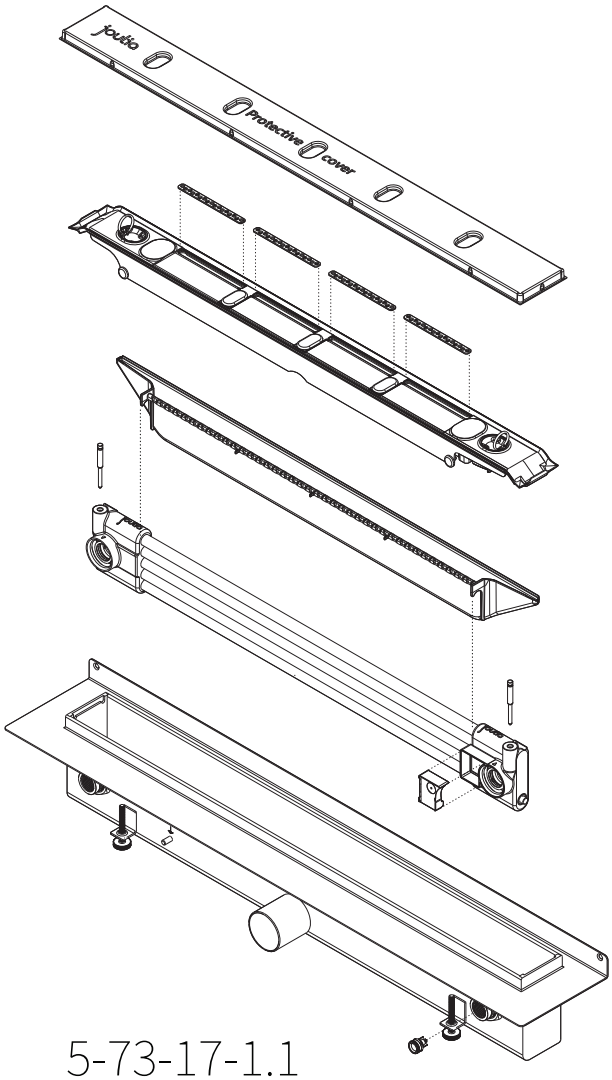

5-73-17-1.1

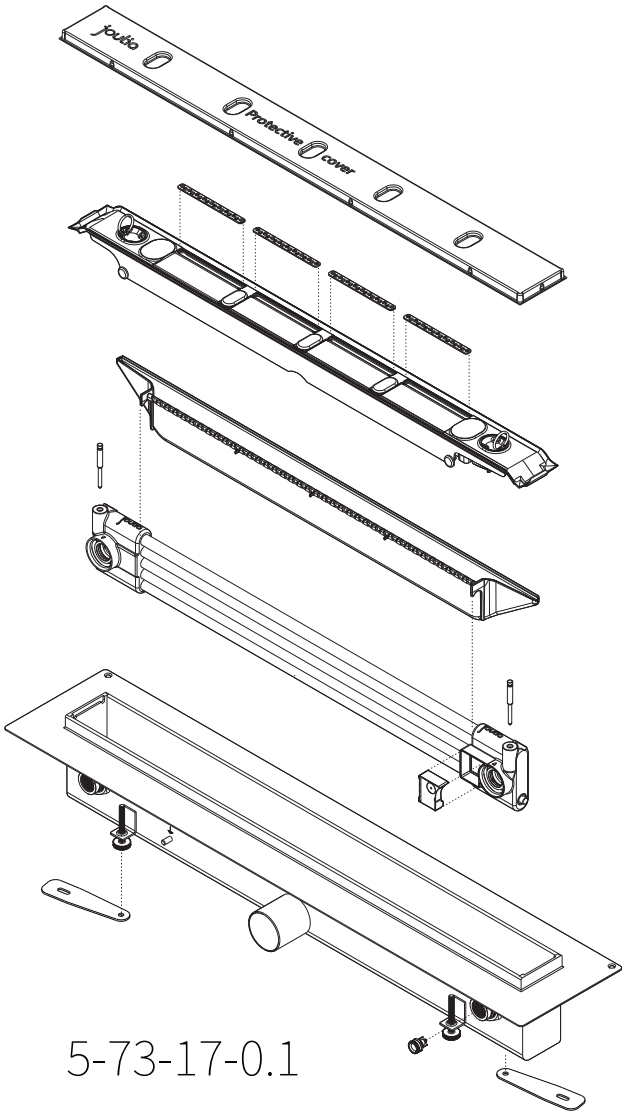

5-73-17-0.1

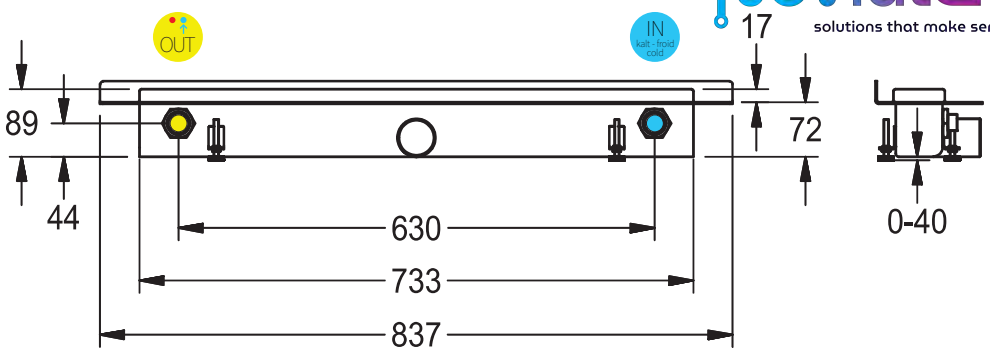

3-73-17-1.1

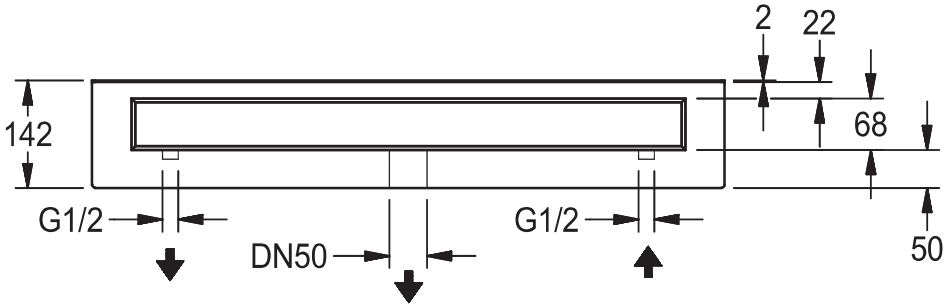

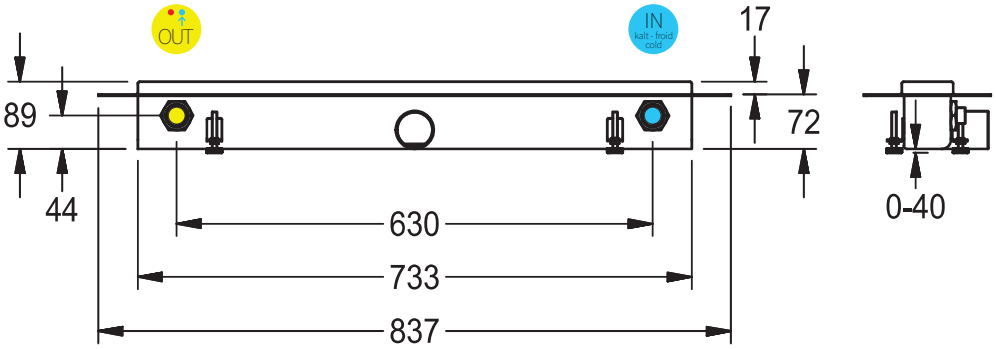

3-73-17-0.1

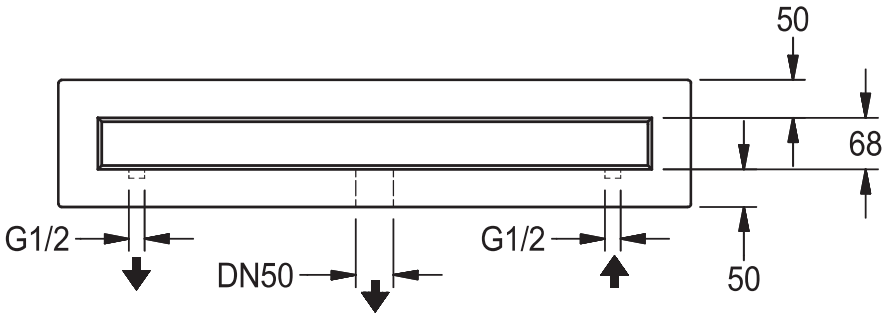

2-0-0-1.0
2-0-0-2.0
2-0-0-3.0

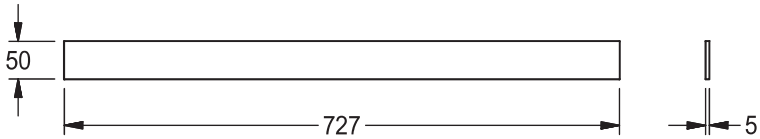

2-0-0-4.0

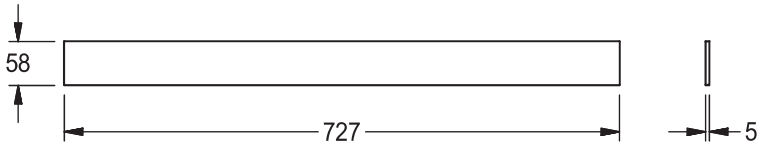

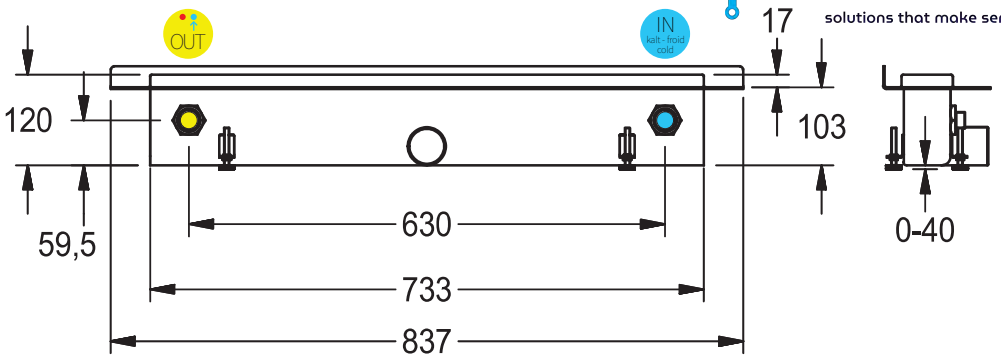

5-73-17-1.1

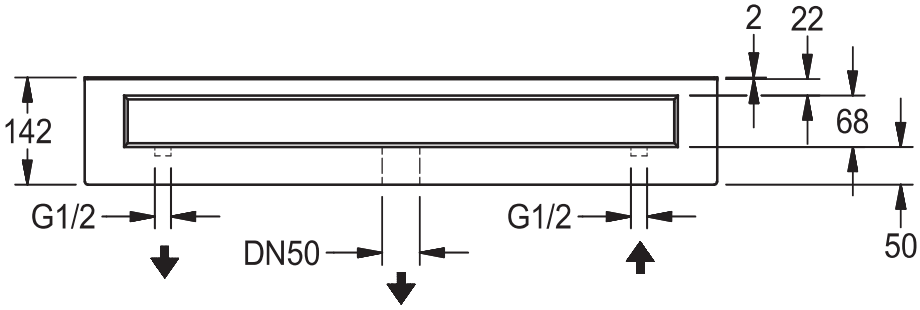

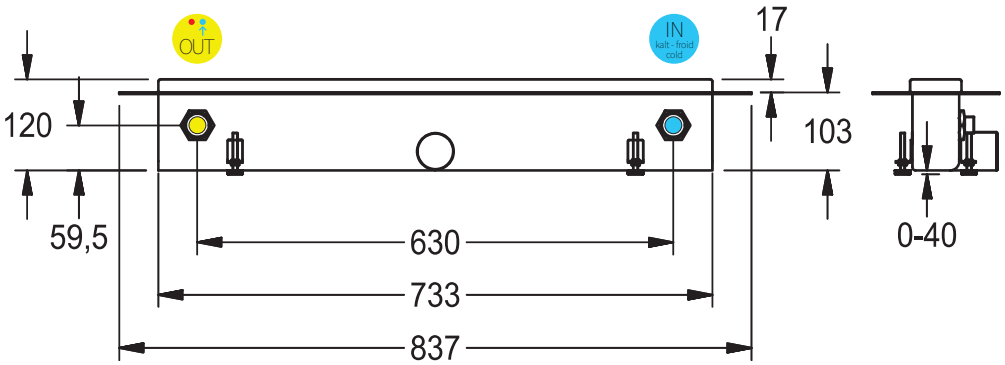

5-73-17-0.1

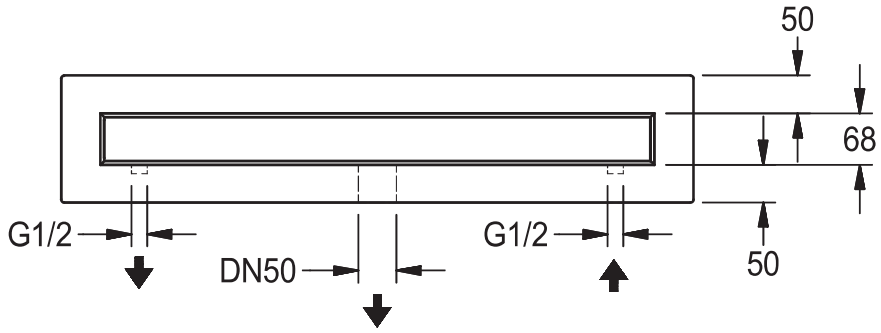

2-0-0-1.0
2-0-0-2.0
2-0-0-3.0

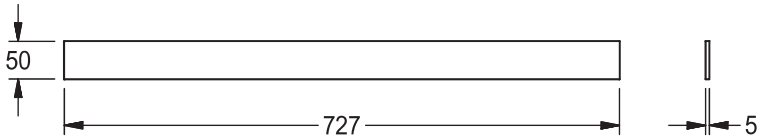

2-0-0-4.0

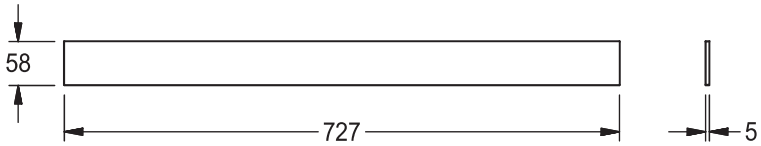

3-73-17-1.1

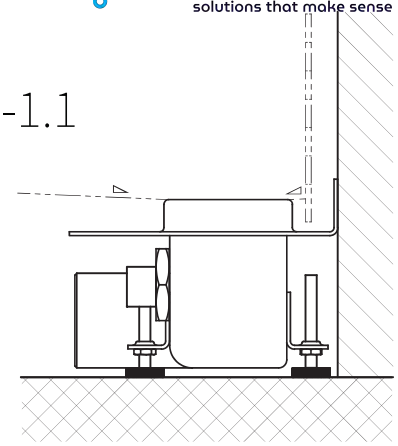

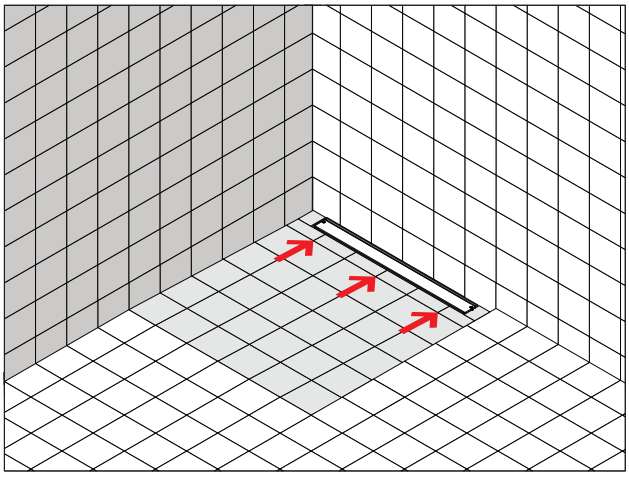

5-73-17-1.1

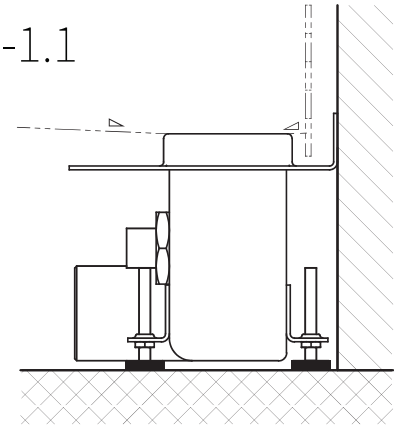

3-73-17-0.1

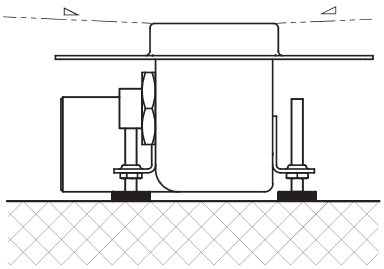

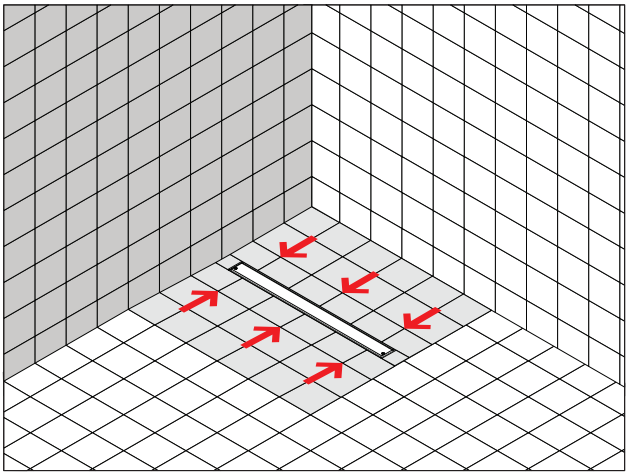

5-73-17-0.1

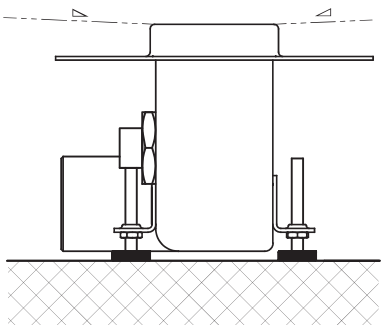

Upute za montažu i rad

Napomena: Sljedeće norme i propisi vrijede za Njemačku, odnosno Europu.

Važne bilješke

Prema NEN 1006, u sustavu pitke vode smiju se koristiti samo dijelovi i komponente proizvedeni u skladu s priznatim tehnološkim pravilima.

Znak kvalitete priznatog tijela za tehnički pregled

Na primjer, vodeni žig Kiwa označava da je ovaj uvjet ispunjen. Osim toga, korišteni materijali moraju biti u skladu s "Pravilnikom o materijalima i kemikalijama za opskrbu pitkom vodom i toplom vodom".

Naručitelj je zakonski odgovoran za kvalitativne aspekte opskrbe pitkom vodom u zgradi. Cjelokupna instalacija od mjesta isporuke (često vodomjer) je njegova odgovornost. Promjene i održavanje sustava također spadaju u ovu odgovornost.

Odvod tuša s povratom topline smije montirati samo stručnjak.

Prije postavljanja isperite sustava cjevovoda! Armaturu je potrebno provjeravati i održavati u redovitim intervalima ovisno o kvaliteti vode i u skladu s lokalnim uvjetima te pravilima i propisima koji se primjenjuju na gradilištu.

Sigurnost i prevencija legioneloze

Kada tuš miruje (bez protoka vode), temperatura ne bi trebala prelaziti 25 C. Tuš kanalicu stoga ne smijete postavljati u blizini cijevi koje provode toplinu, na vrućim površinama ili u prostorijama u kojima će temperatura dulje vrijeme prelaziti 25 C. Stoga nemojte izolirati tuš kadu i/ili vodove hladne vode.

Ovaj proizvod sadrži komponente bakra

Prema German Copper Alliance (DIN 50930-6), cijevi i spojni dijelovi izrađeni od bakra ili bakrenih legura mogu se koristiti za pitku vodu bez ograničenja ako je pH vrijednost 7,4 ili viša, ili je pH vrijednost između 7,0 i 7,4 i vrijednost ukupnog organskog ugljika (TOC) ne prelazi 1,5 mg/L (g/m3)

—(TOC = ukupna količina organskog ugljika)

Tehnički podaci

• Minimalni tlak protoka: 1,0 bar
• Maksimalni radni tlak: 10 bara
• Preporučeni tlak protoka: 3 bara
• Izvedba odvoda: 0,8 l/s
• Sifon: 50 mm
• Klasa nosivosti: K3 (max. 300 kg)
• Volumen hladne vode u izmjenjivaču topline:
  3P: 0,18 l / 5P: 0,29 l

Komplet zvučne izolacije (opcija)

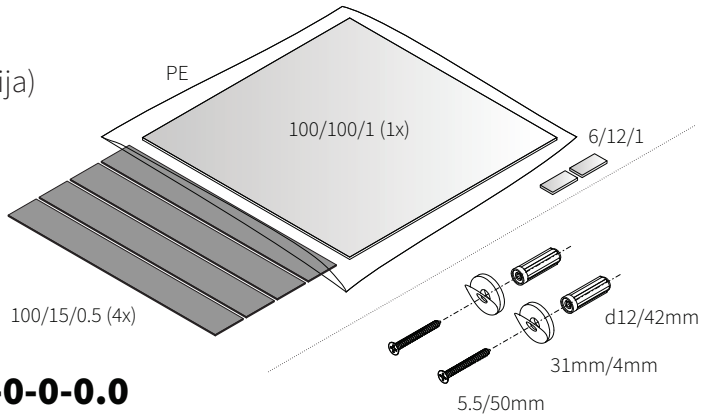

1-0-0-0.0

Alati i pomagala

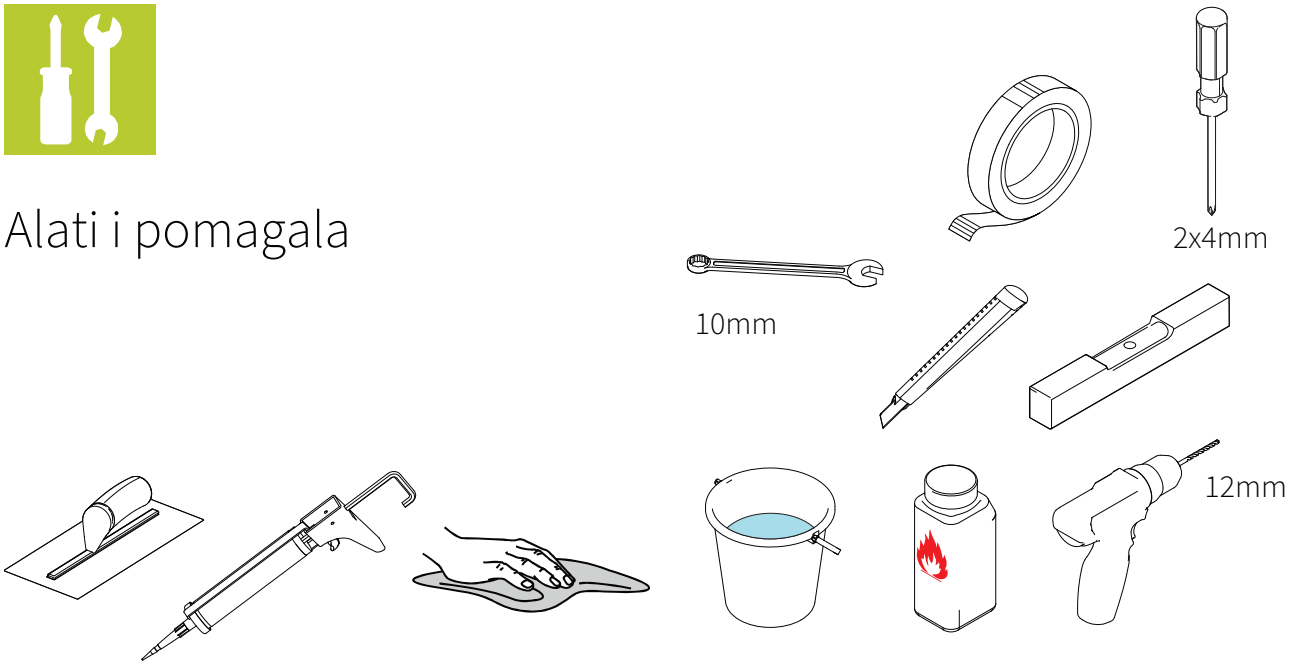

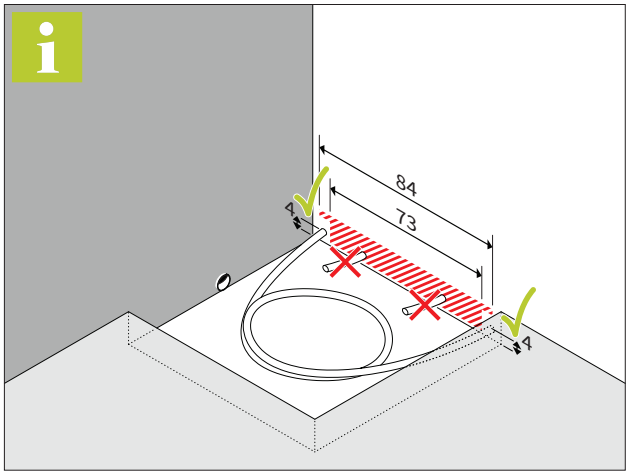
84
73
4
4

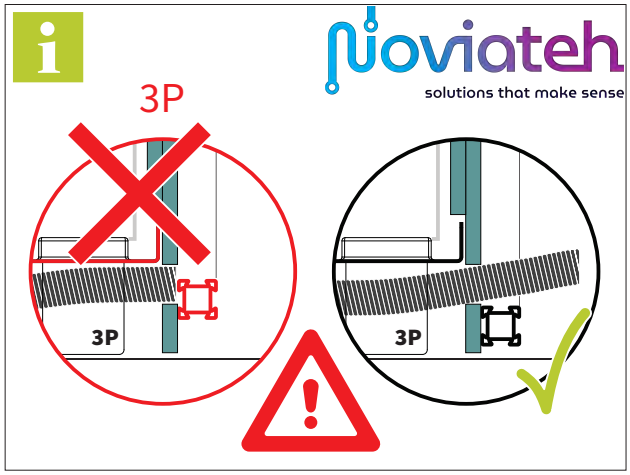
3P
3P
3P

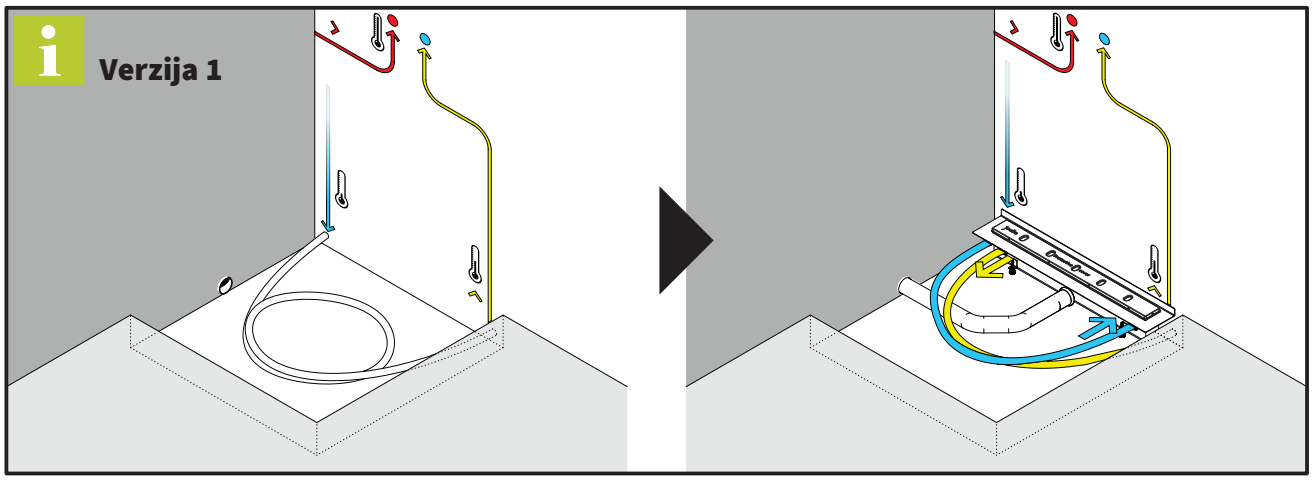
Verzija 1

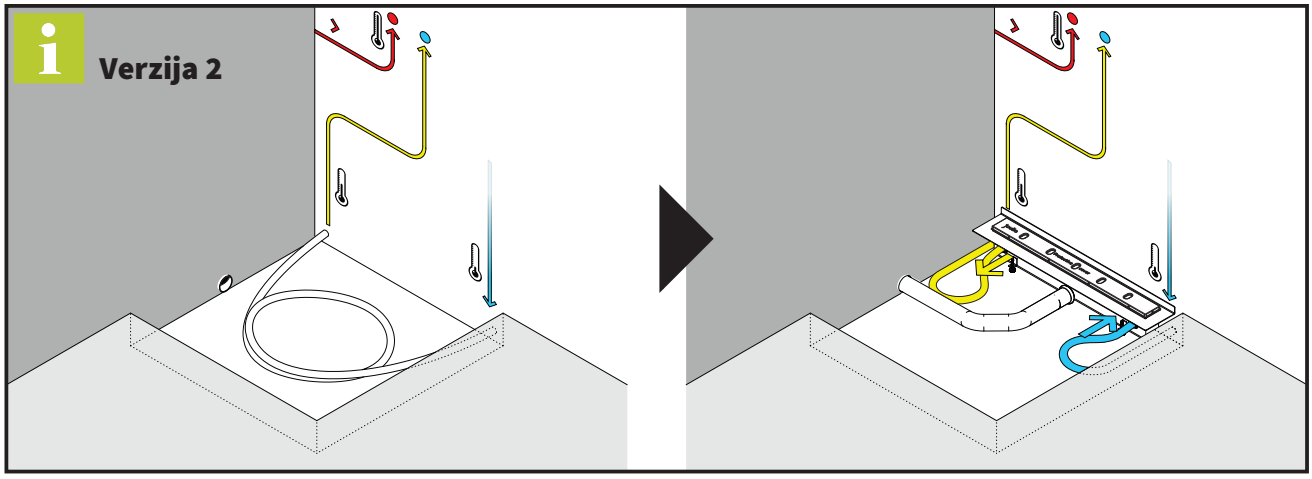
Verzija 2

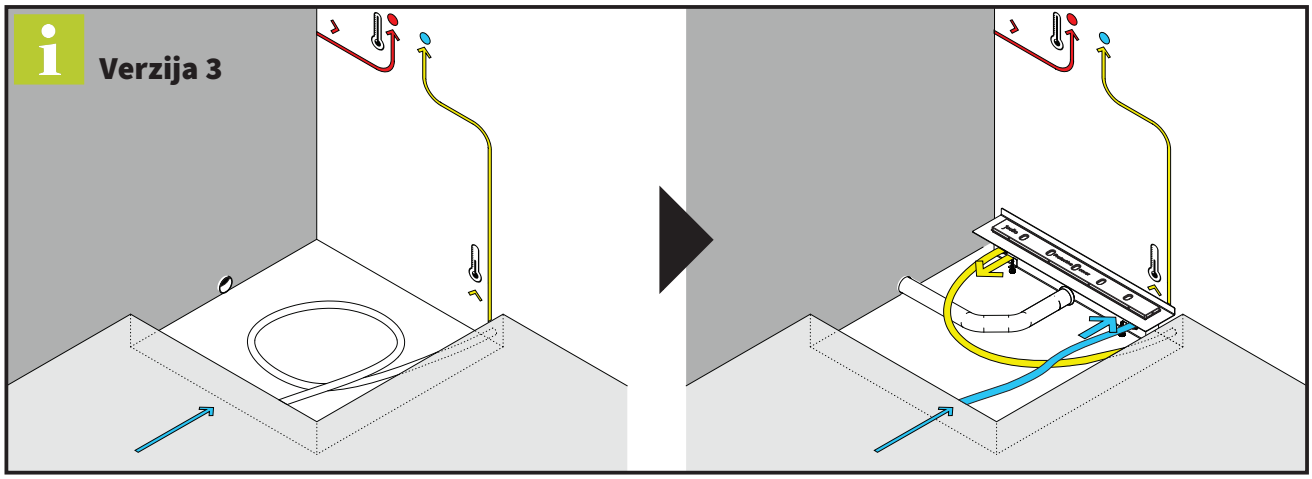
Verzija 3

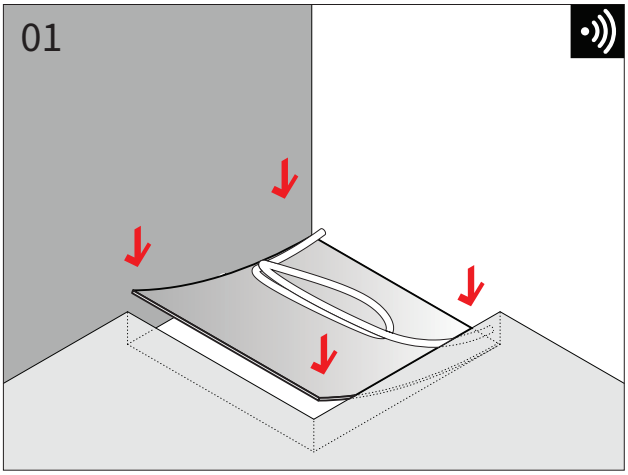
01

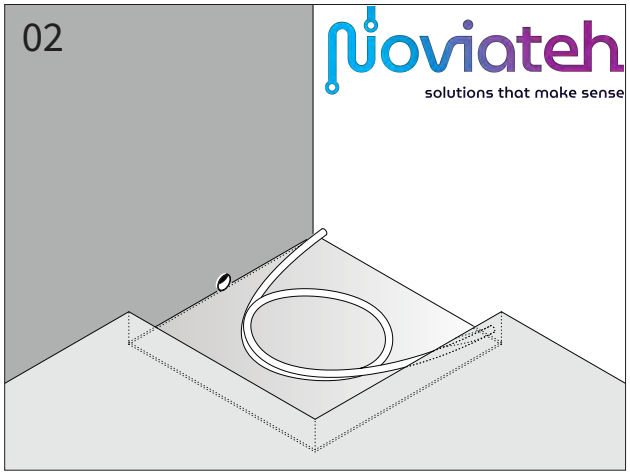
02
noviateh
solutions that make sense

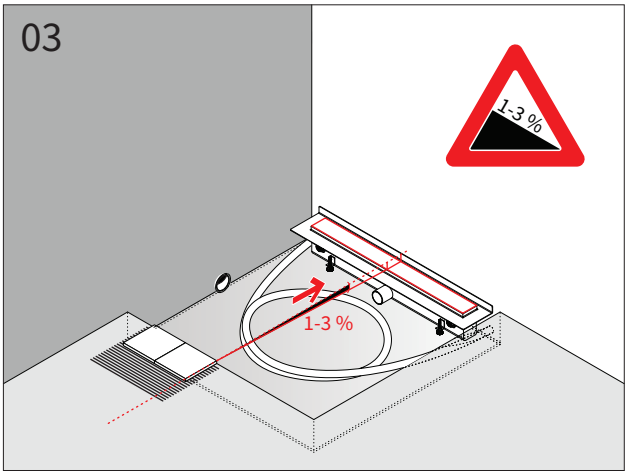
03
1-3 %
1-3 %

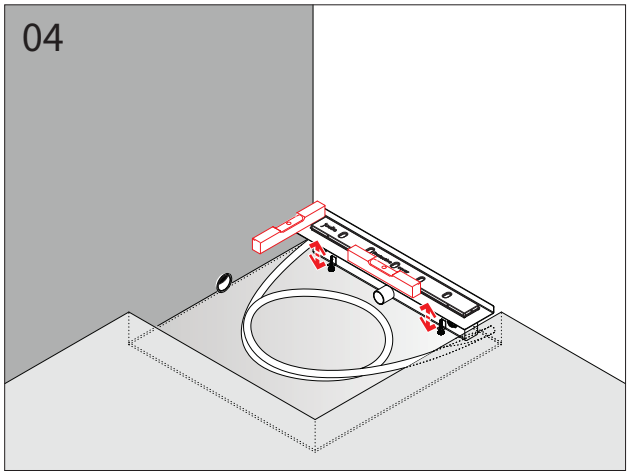
04

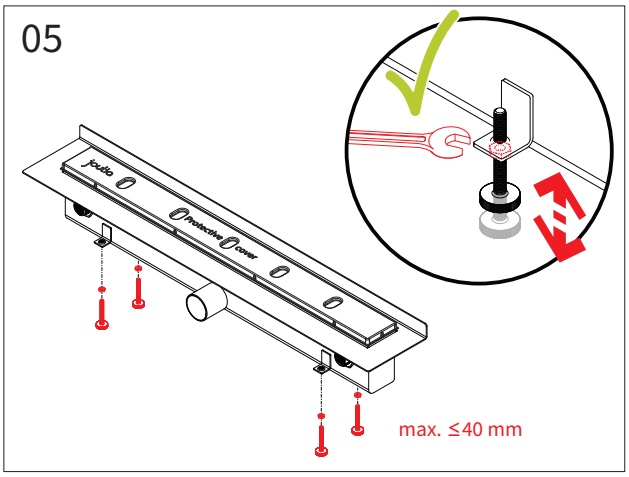
05
max. ≤40 mm

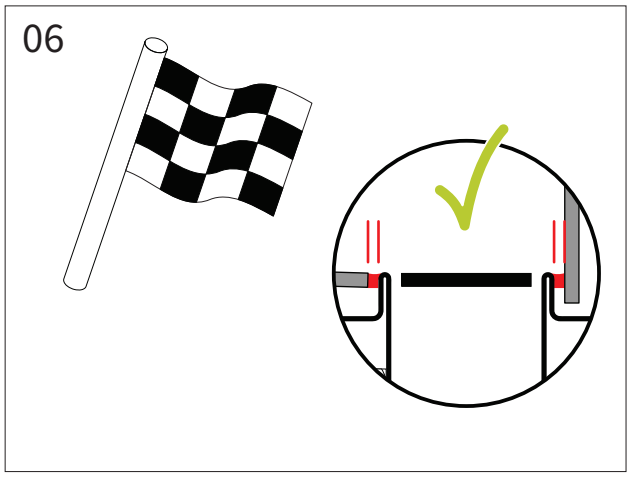
06

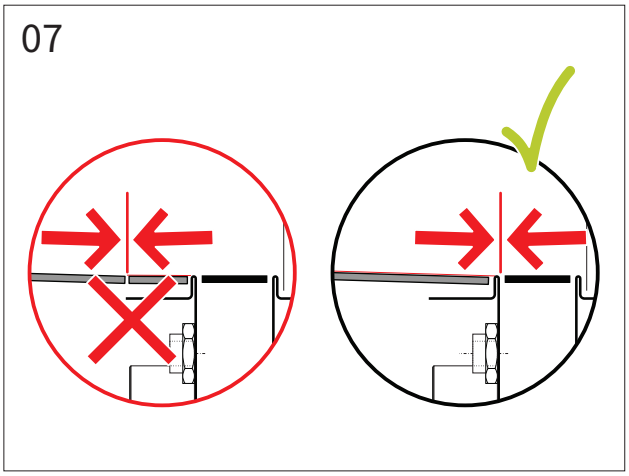
07

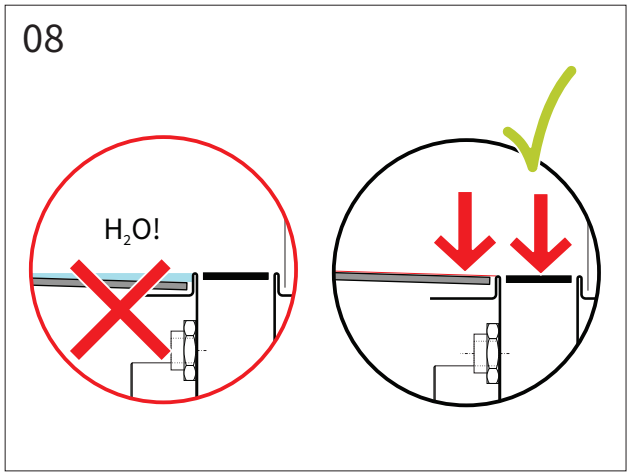
08
H_2O!

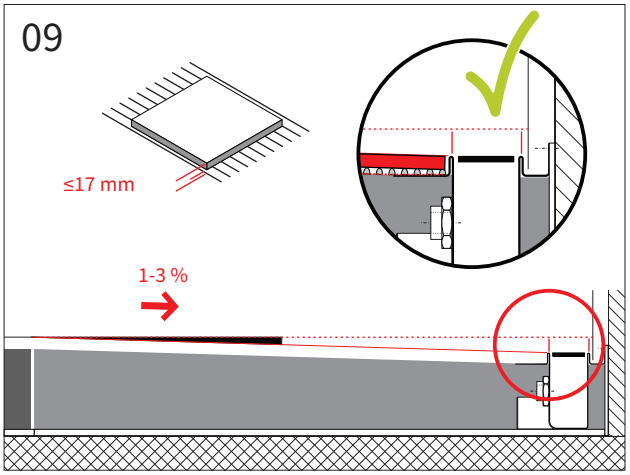
09
≤17 mm
1-3 %

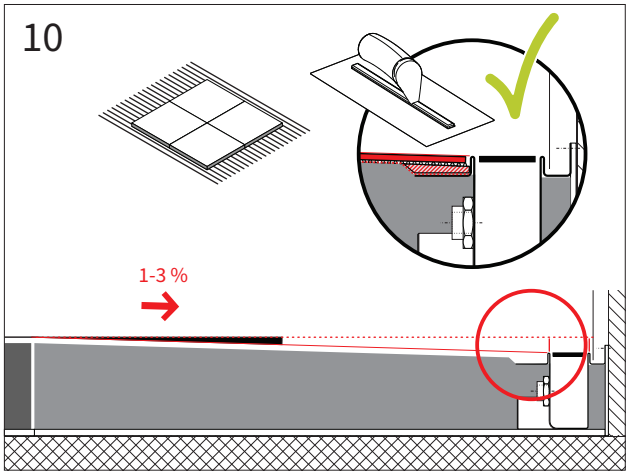
10
1-3 %

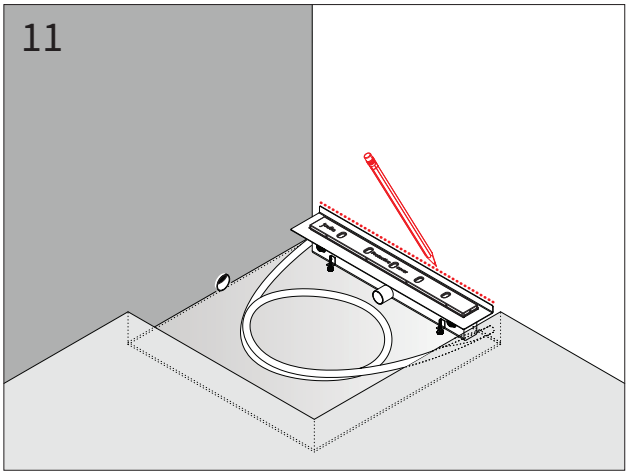
11

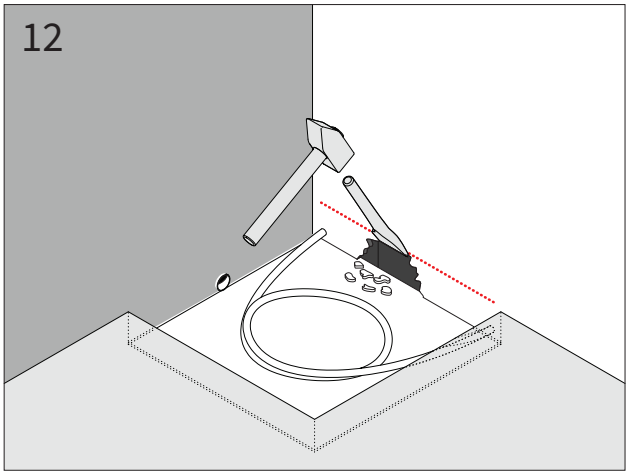
12

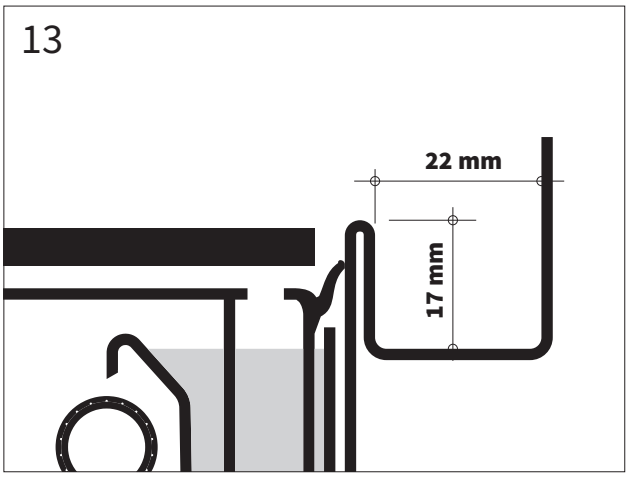
13
22 mm
17 mm

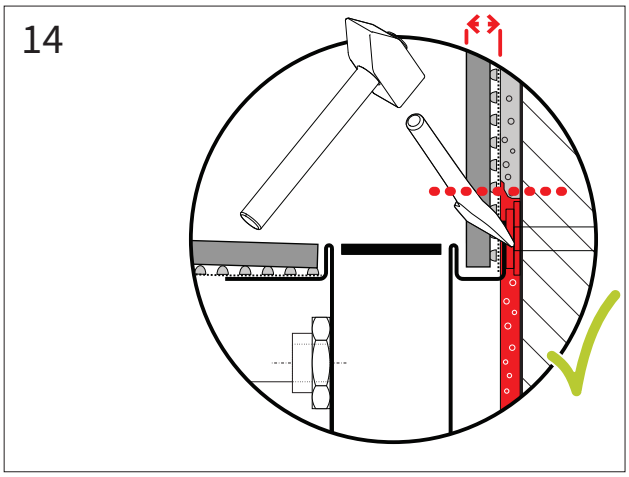
14

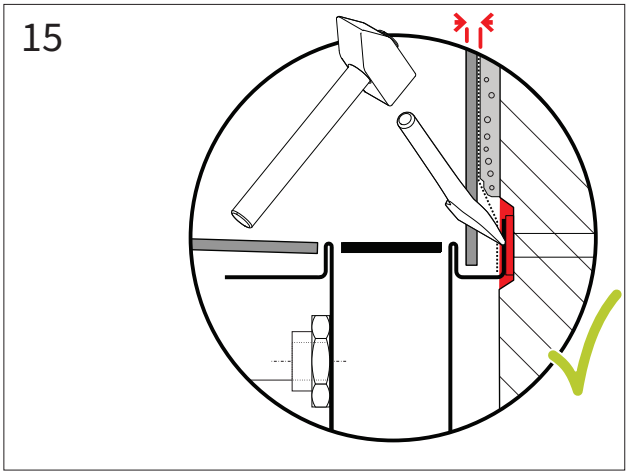
15

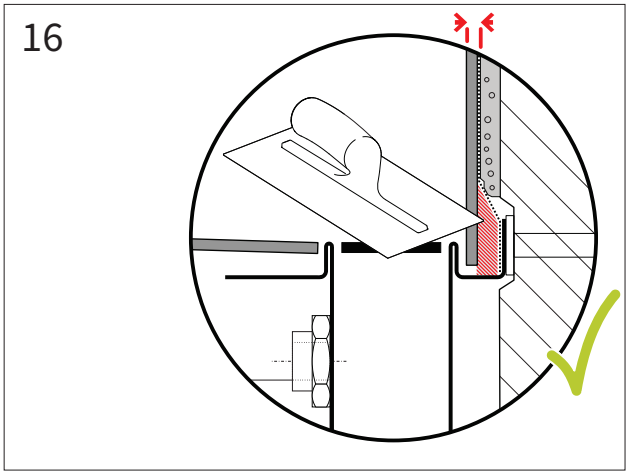
16

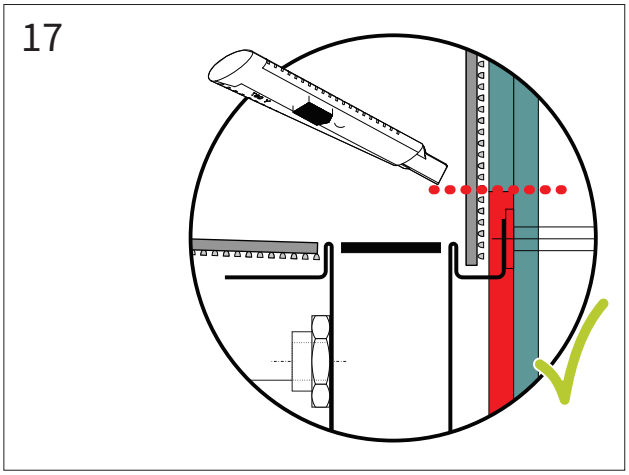
17

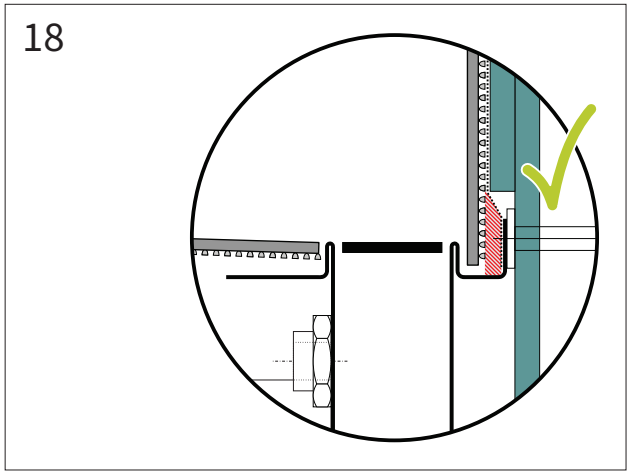
18

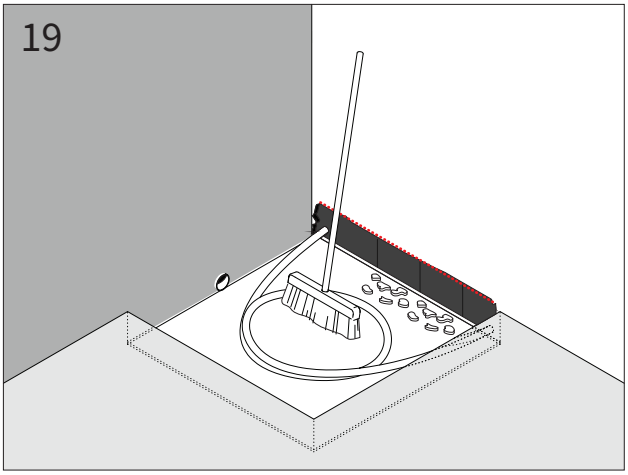
19

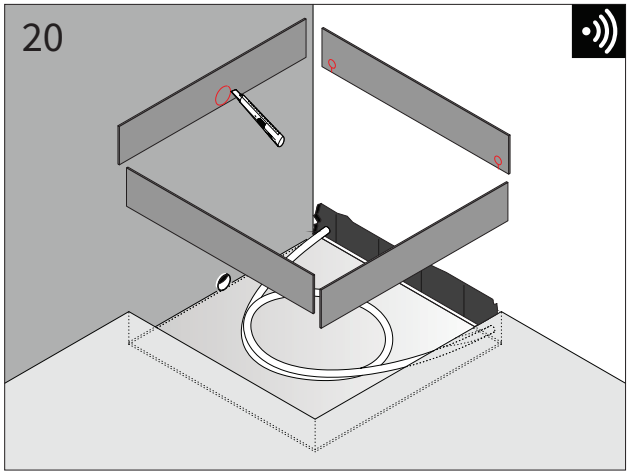
20

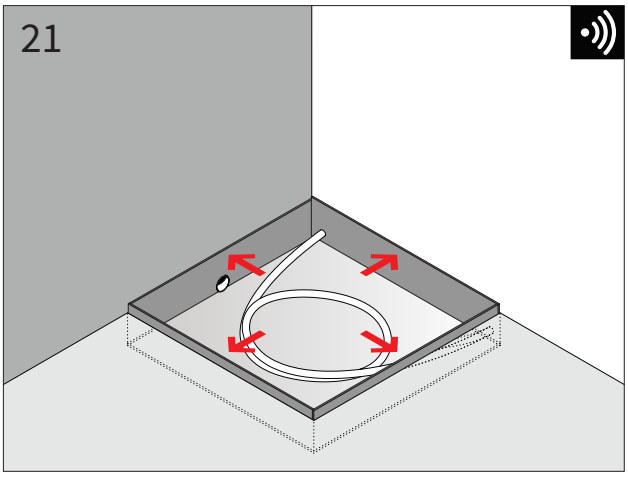
21

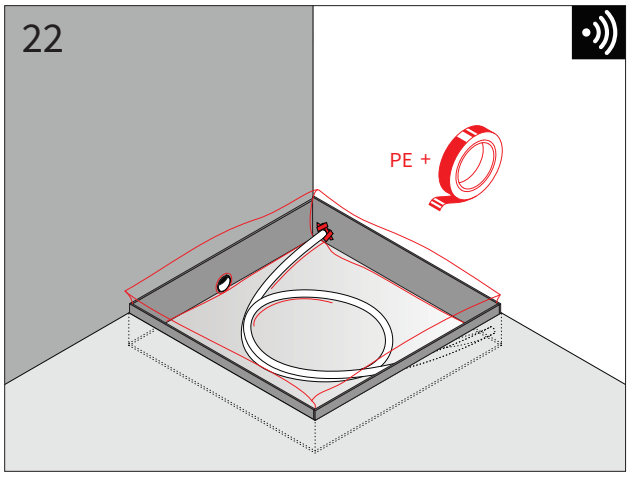
22
PE +

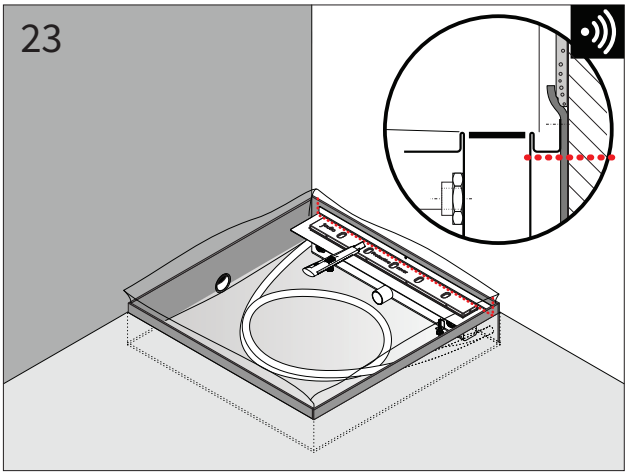
23

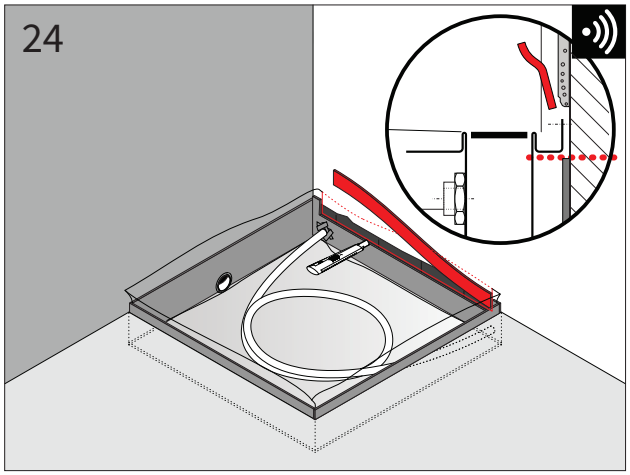
24

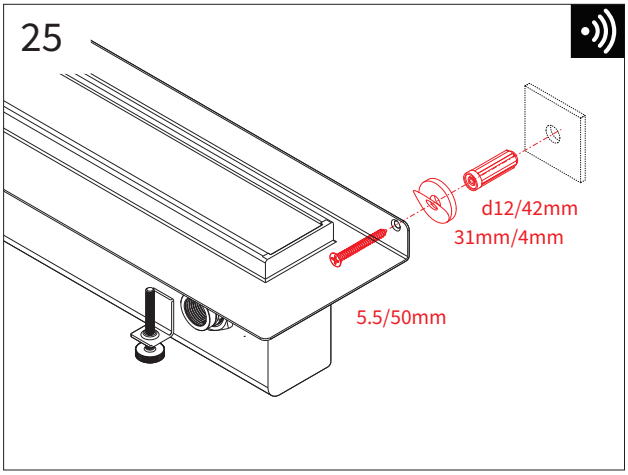
25
d12/42mm
31mm/4mm
5.5/50mm

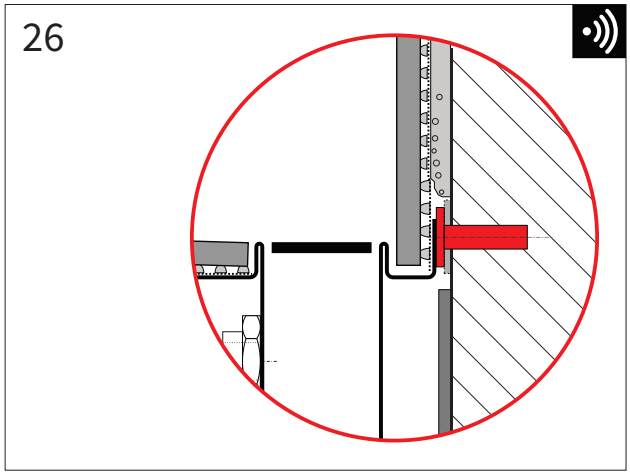
26

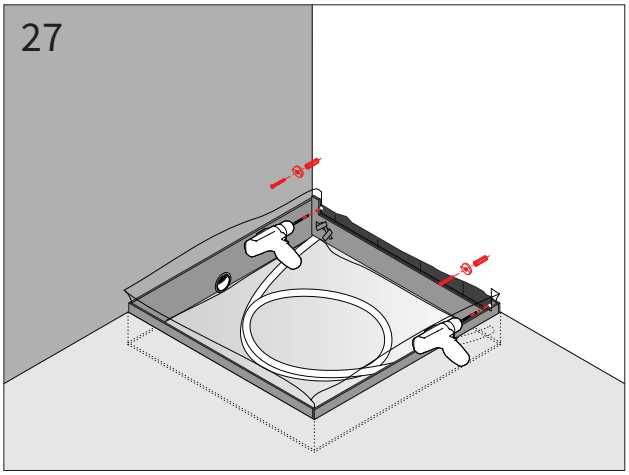
27

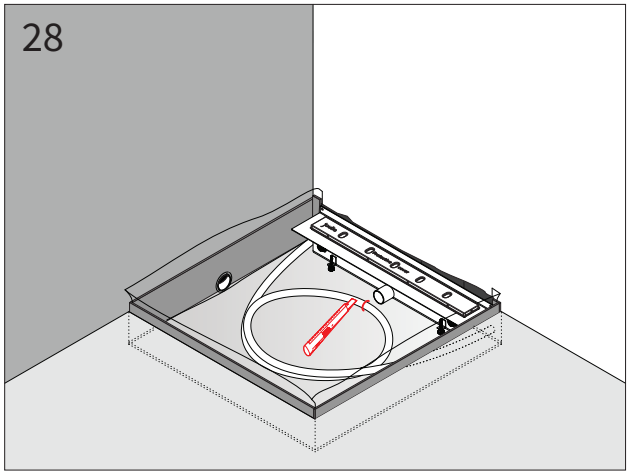
28

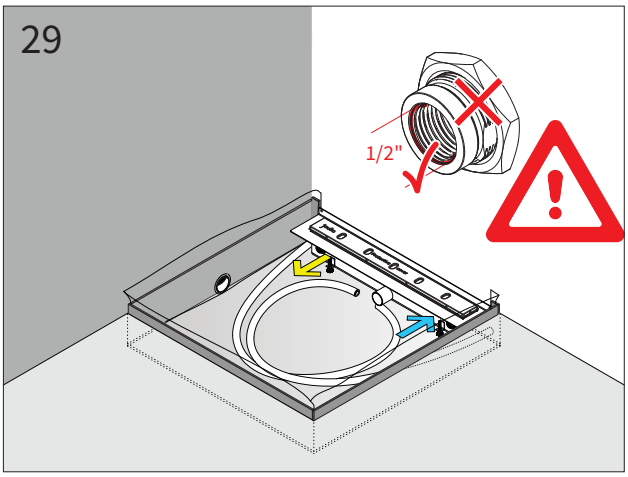
29
1/2"

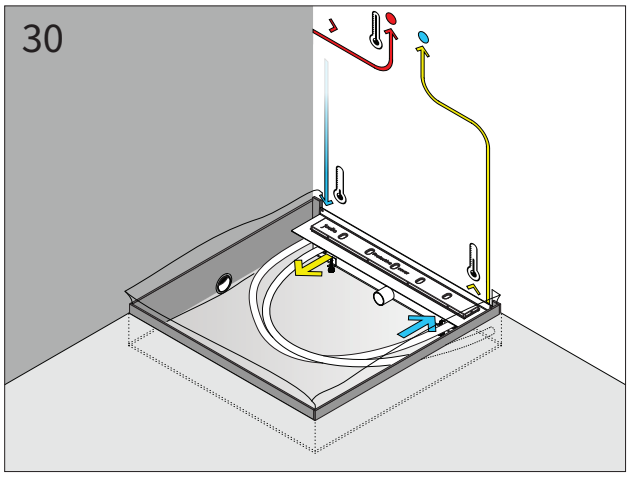
30

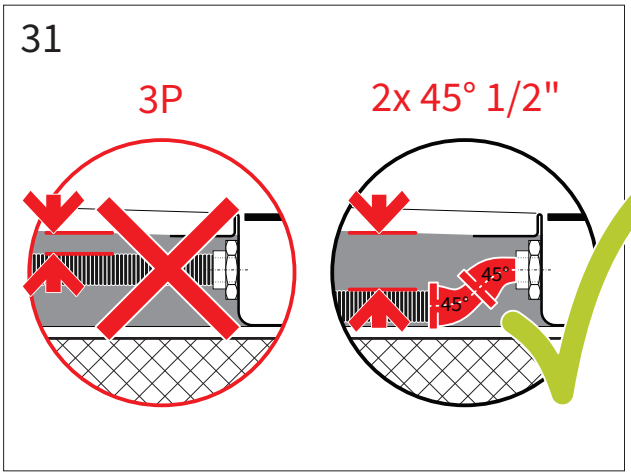
31
3P
2x 45° 1/2"
45°
45°

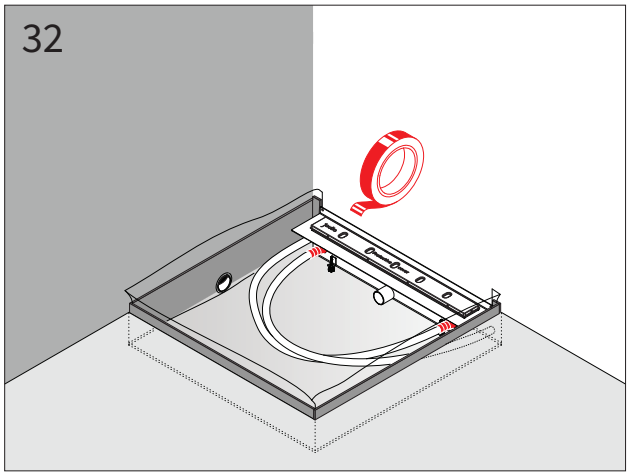
32

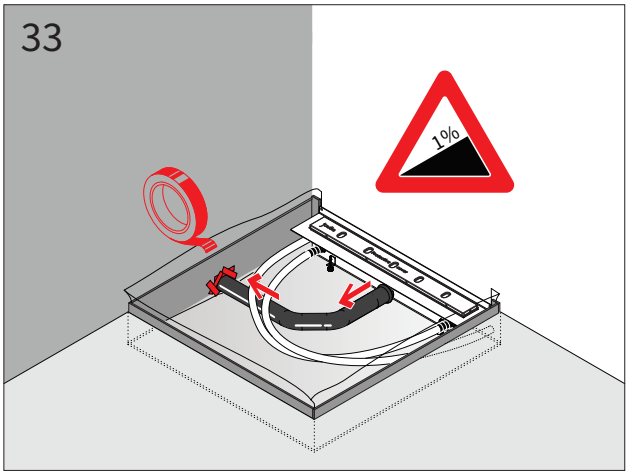
33
1%

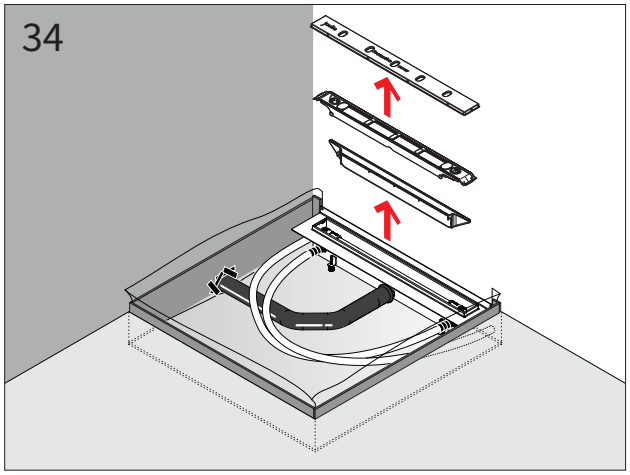
34

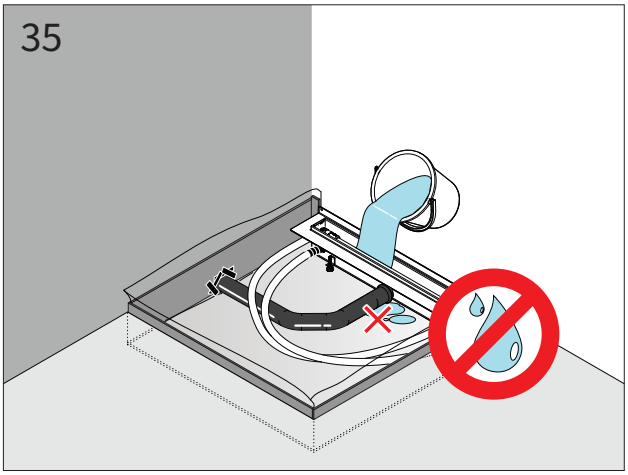
35

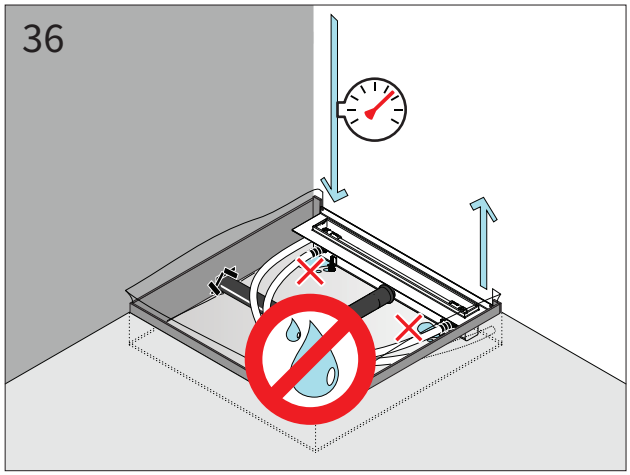
36

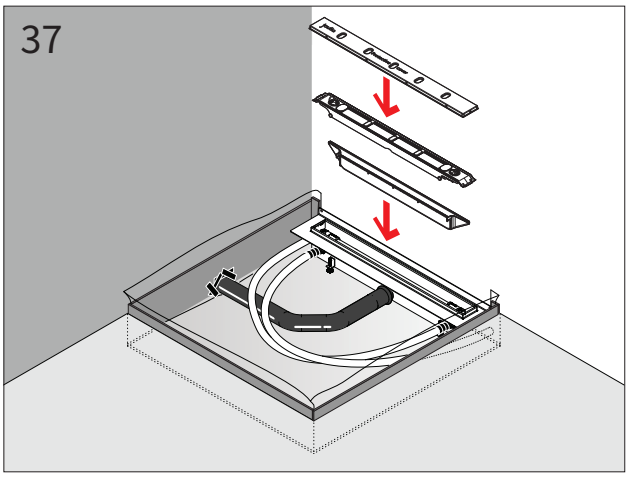
37

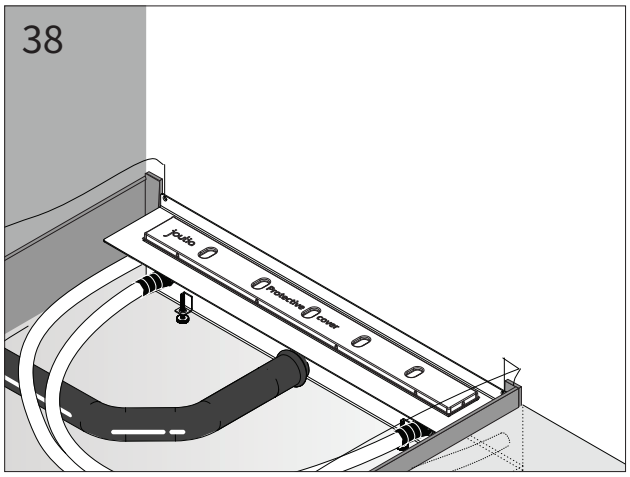
38

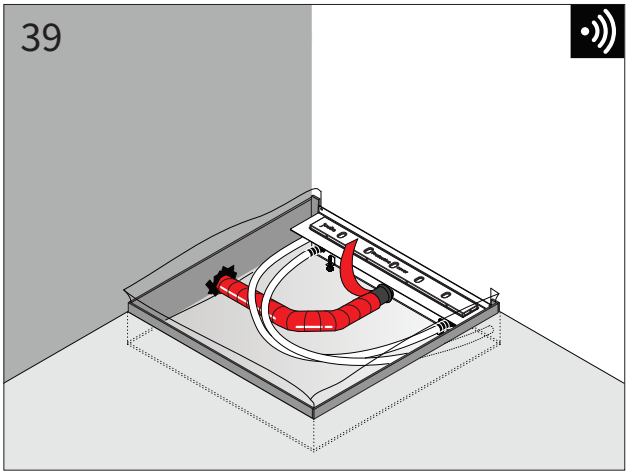
39

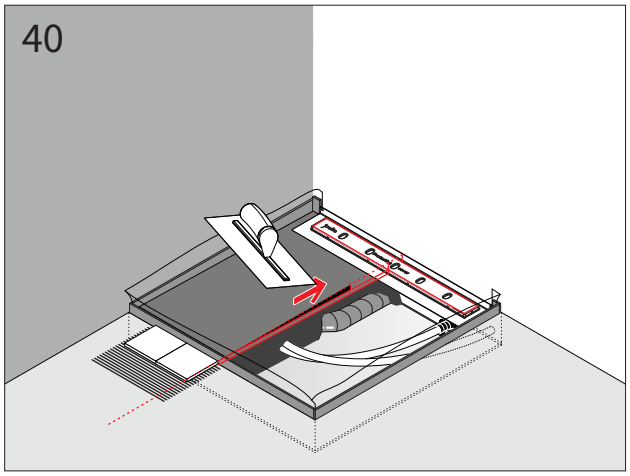
40

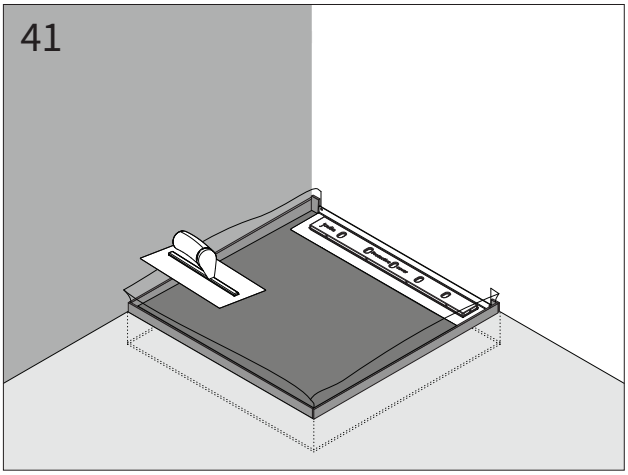
41

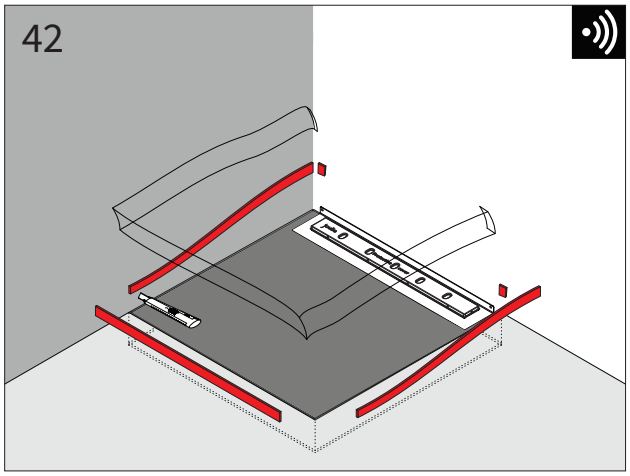
42

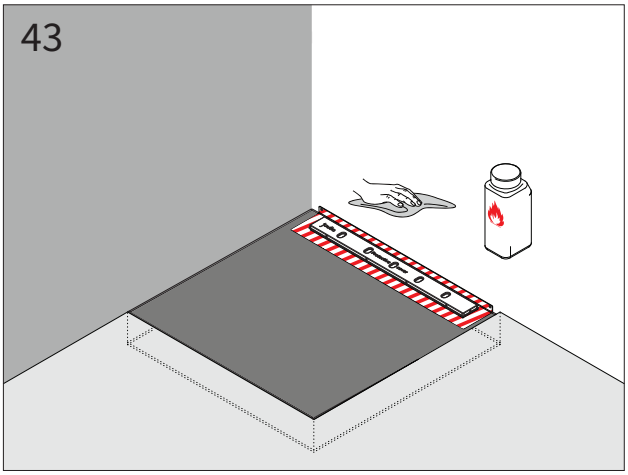
43

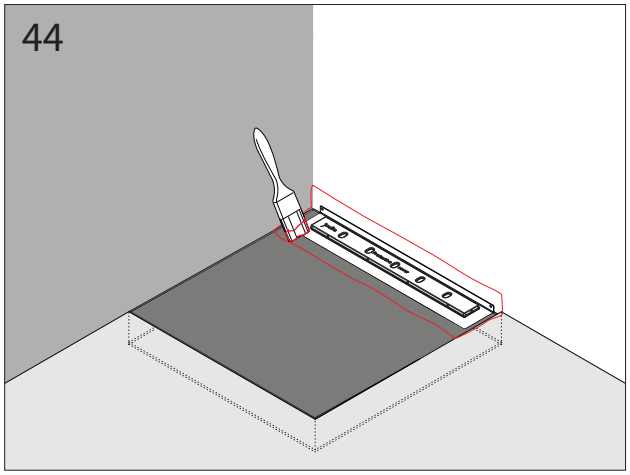
44

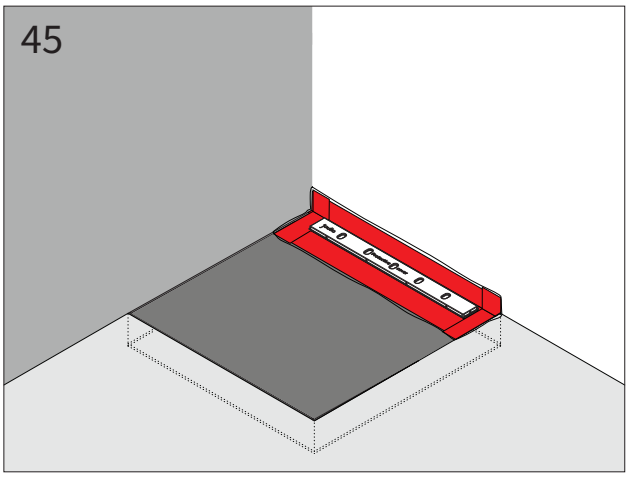
45

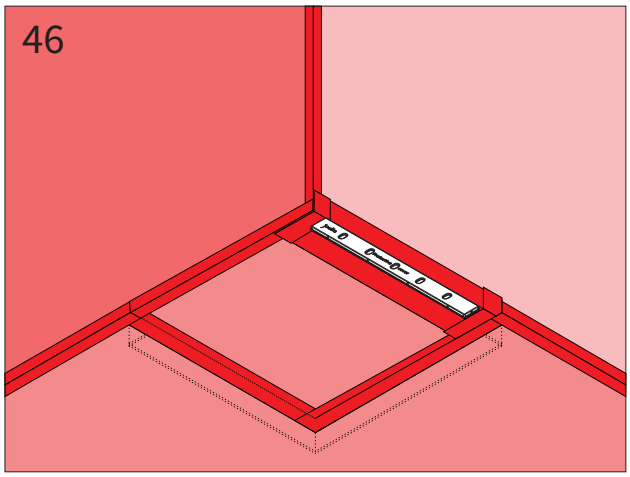
46

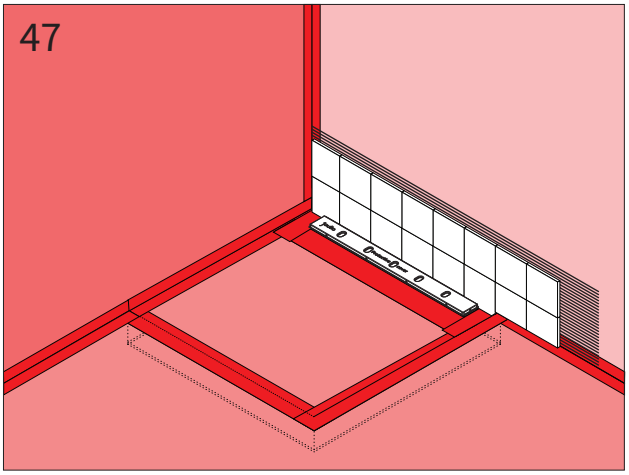
47

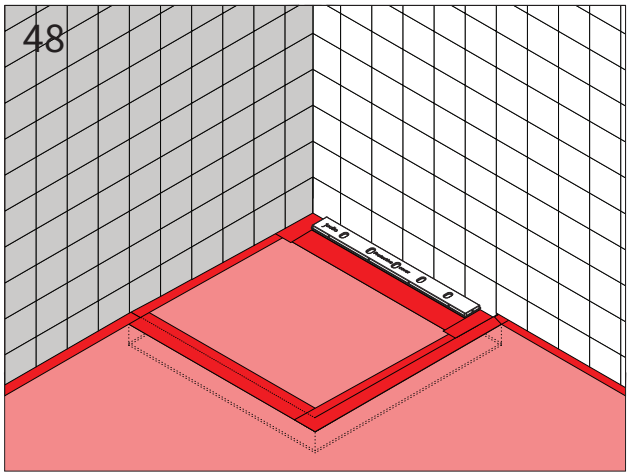
48

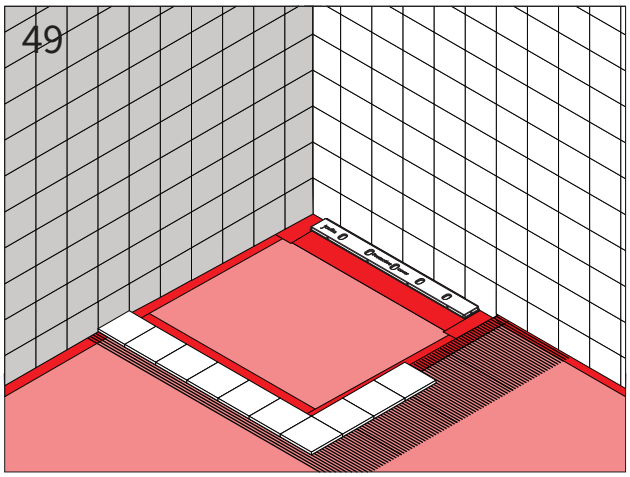

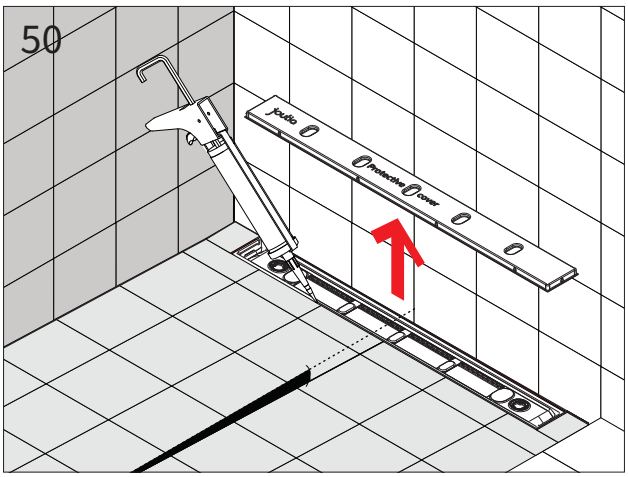

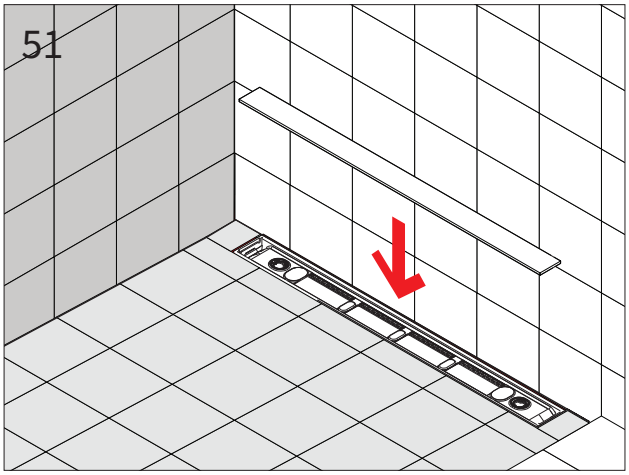

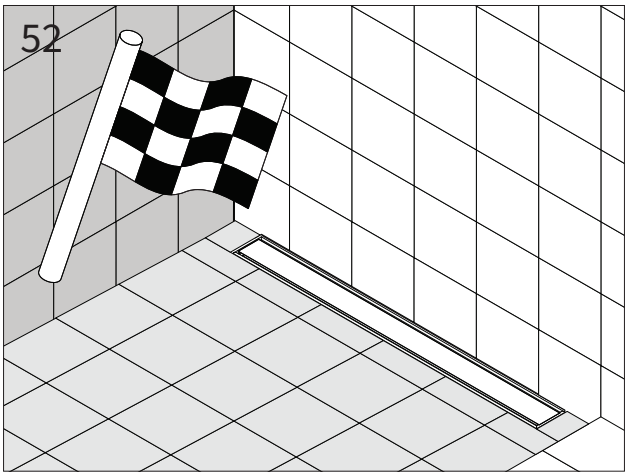

Izjednačenje potencijala

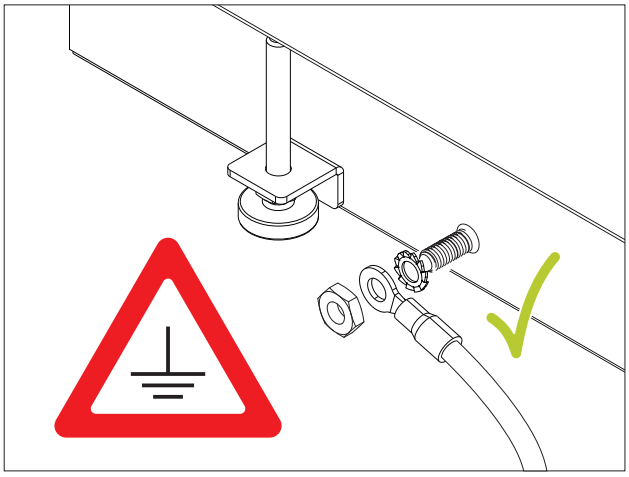

3-73-17-0.1

5-73-17-0.1

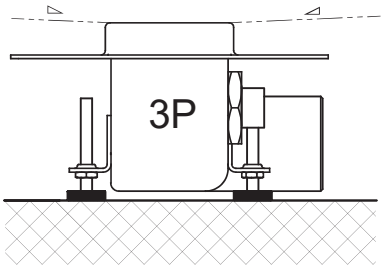

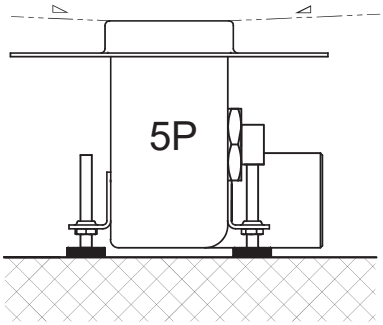

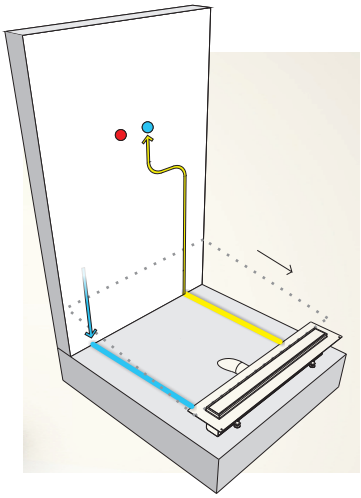

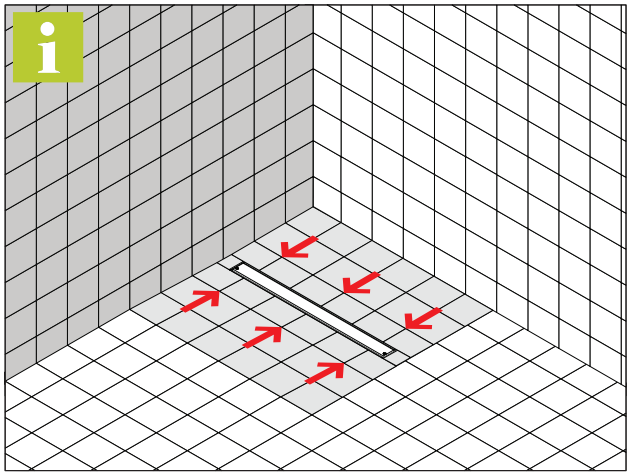

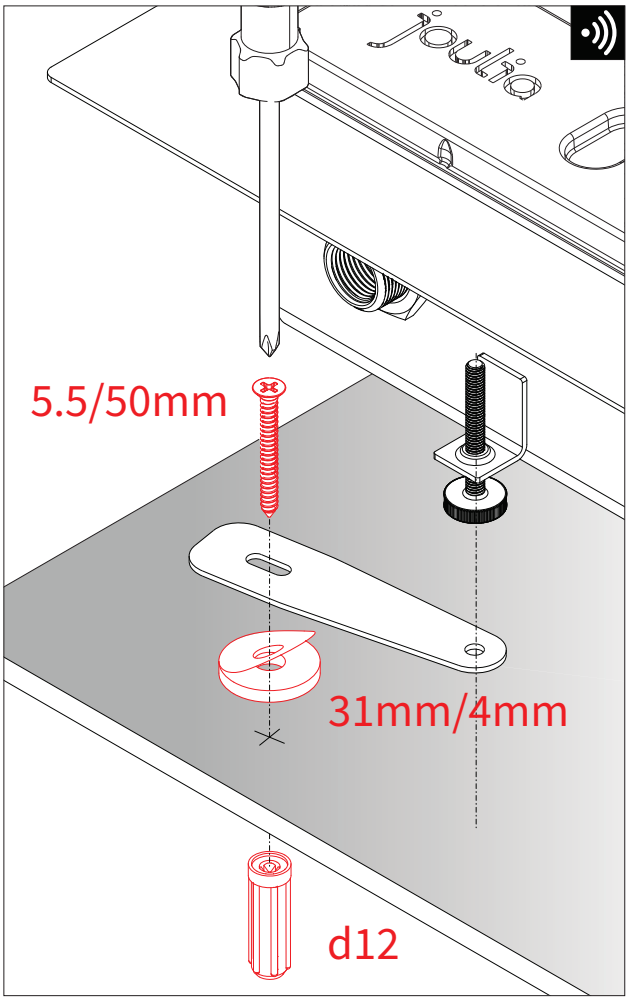

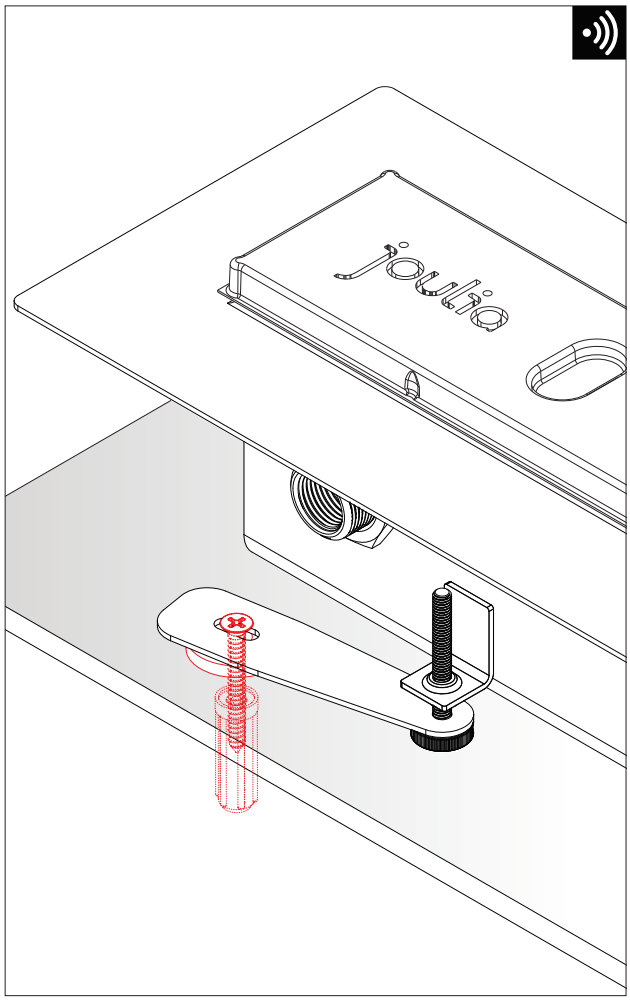

Čišćenje

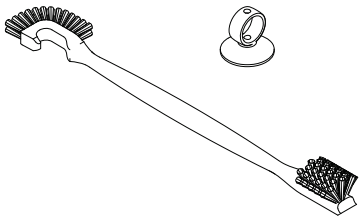

clean.joulia.com

Izvadite, očistite, umetnite.

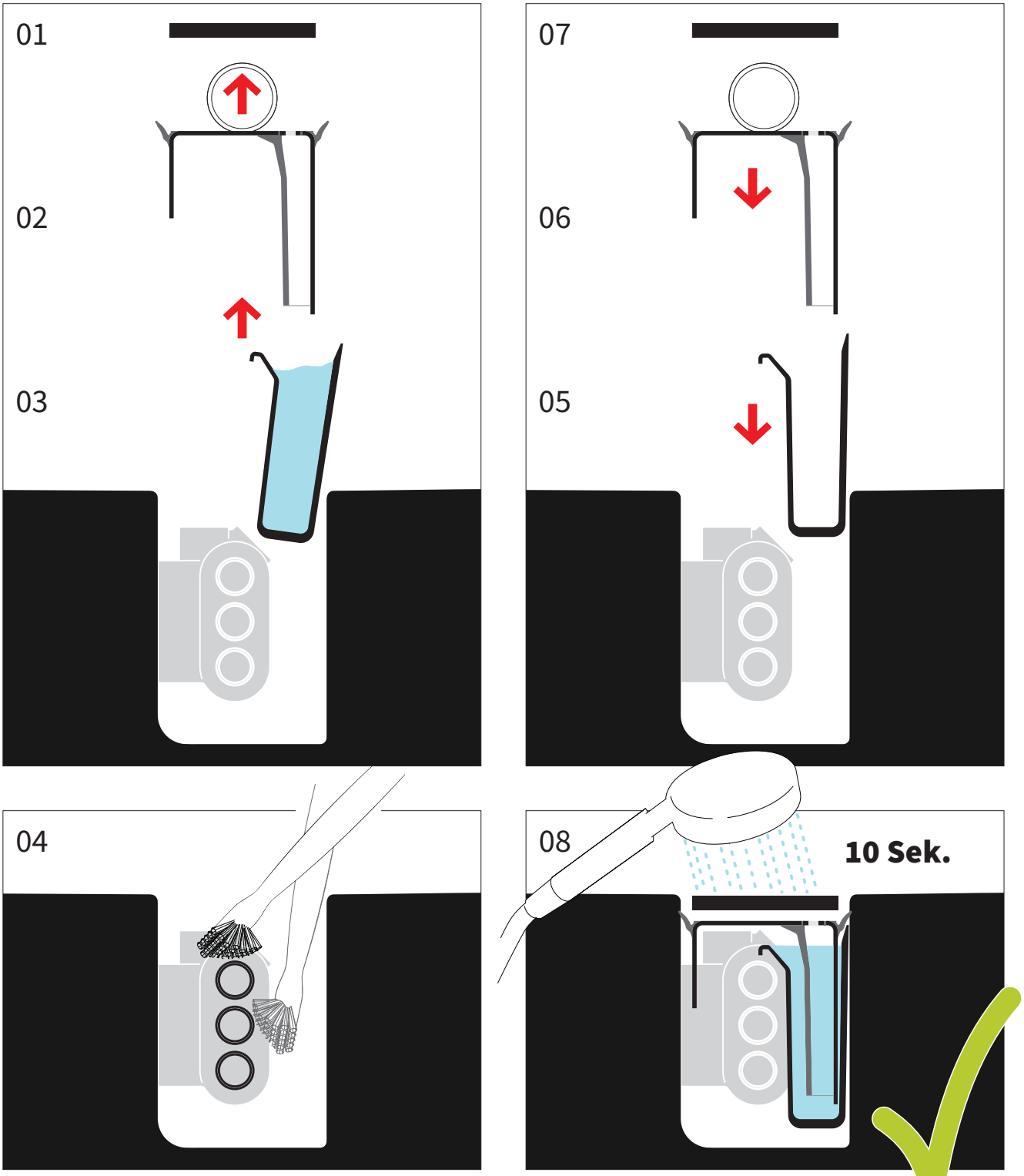

Novia Projekt | +385 21 397 431 | +385 91 481 3108 | office@noviateh.com | noviateh.com | Put Majdana 9, 21210 Solin, Croatia

Dvije mogućnosti

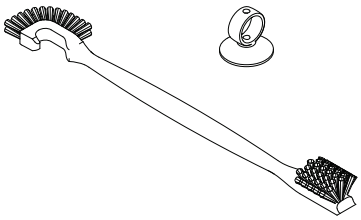

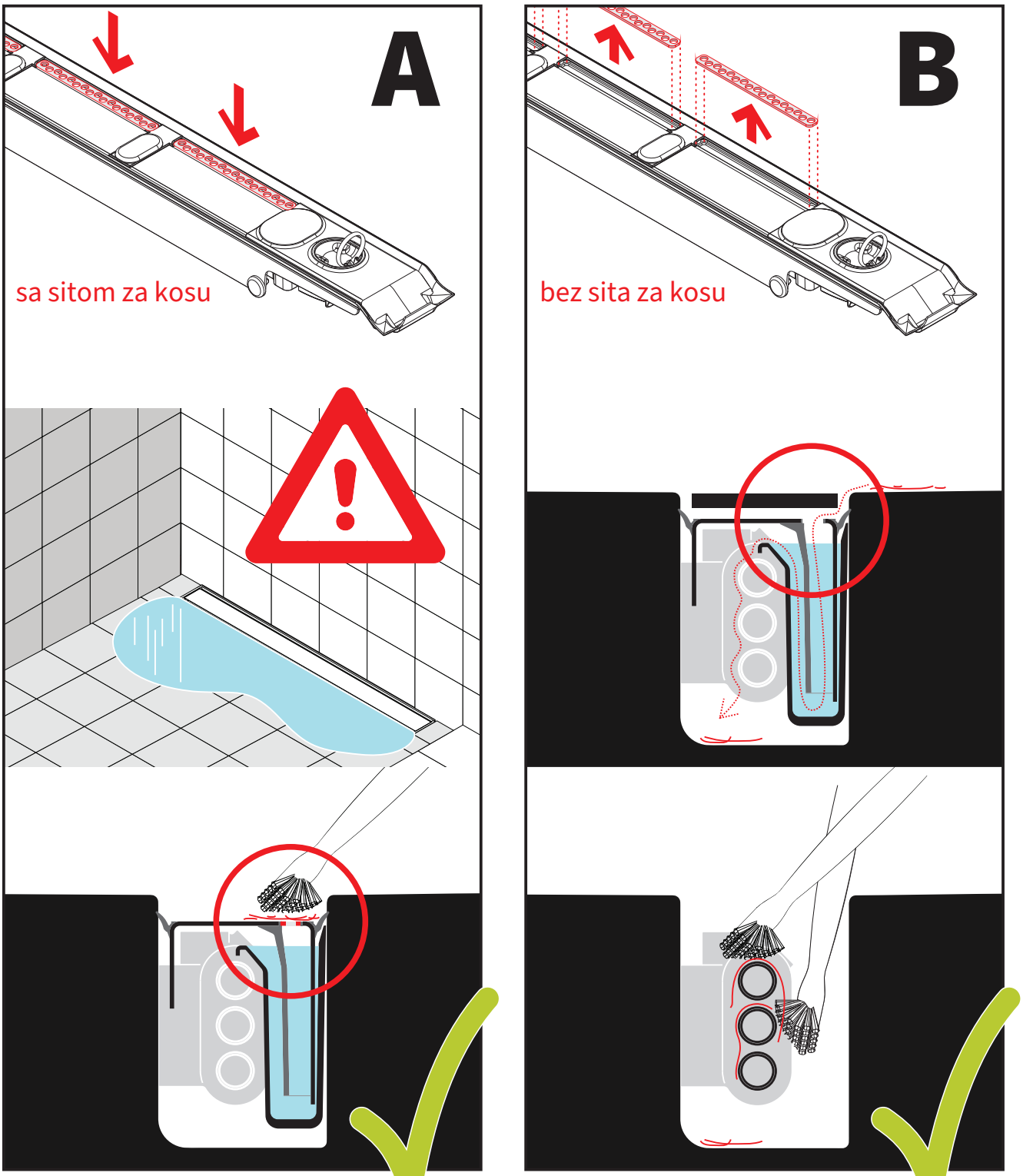

Novia Projekt | +385 21 397 431 | +385 91 481 3108 | office@noviateh.com | noviateh.com | Put Majdana 9, 21210 Solin, Croatia

Demontaža izmjenjivača topline

01

Prekinite dovod vode!

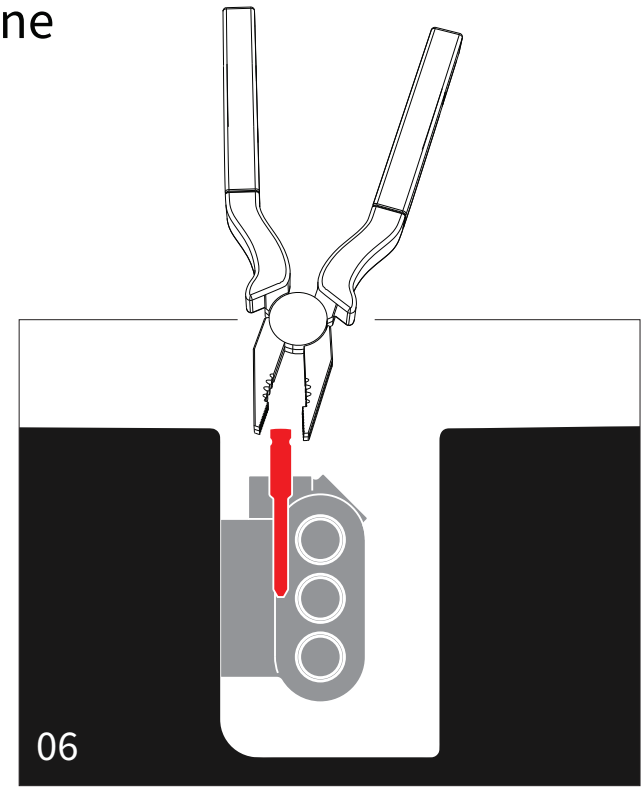

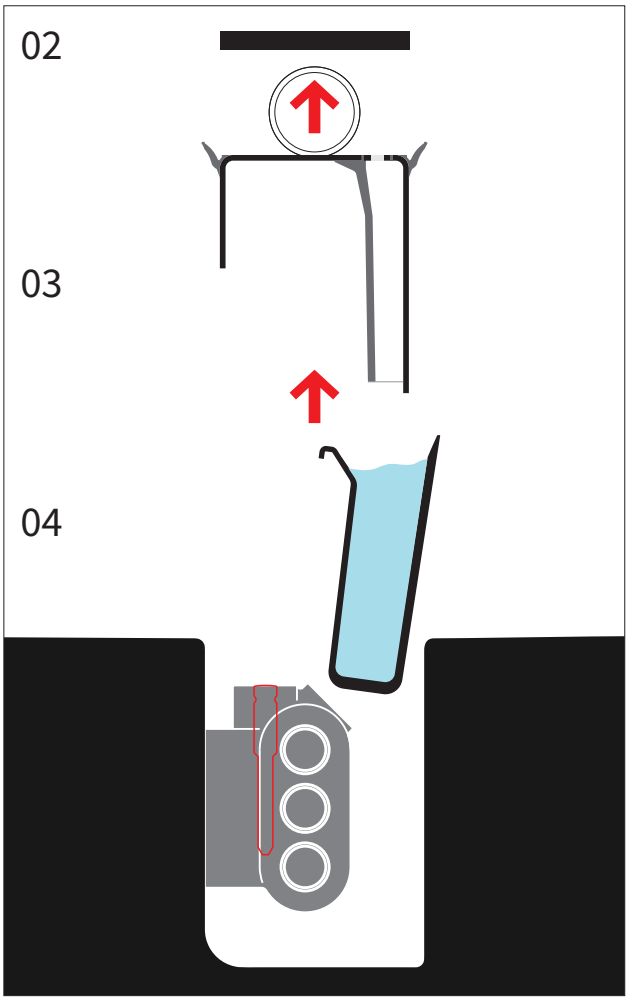

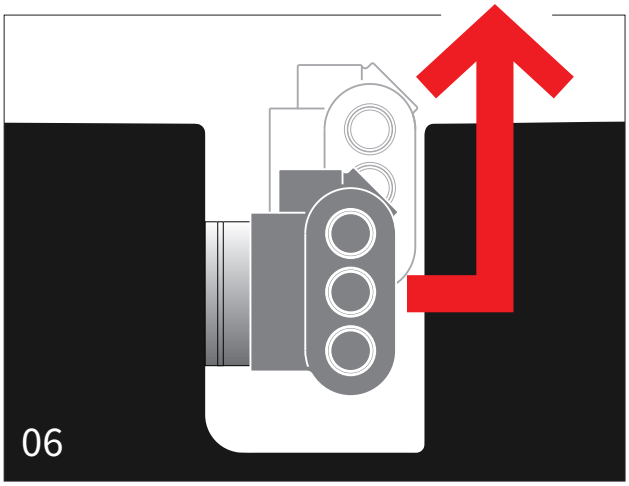

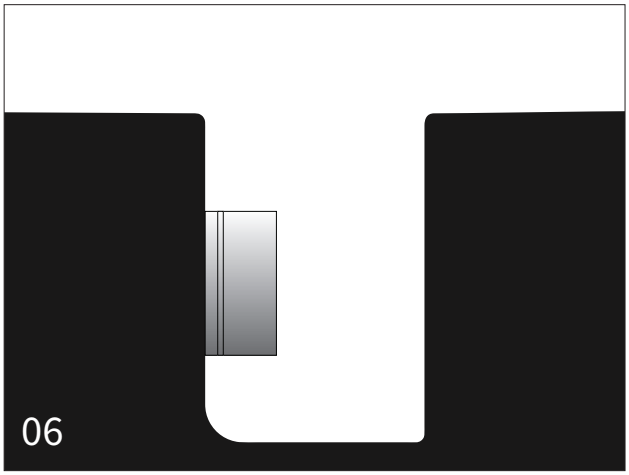

Detektor curenja vode

buzzer.joulia.com

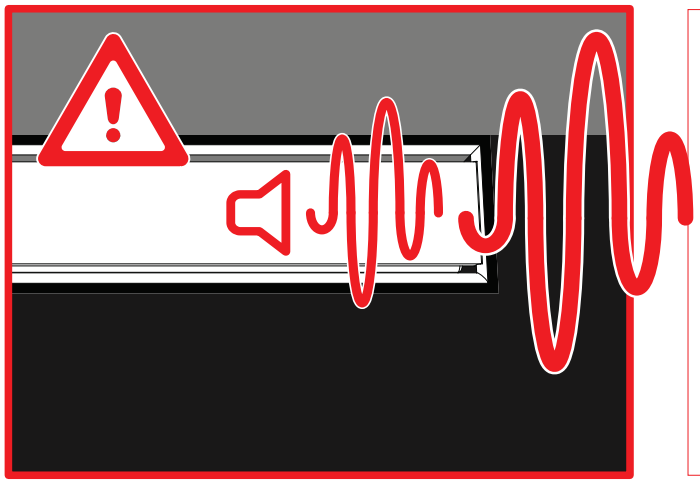

01

Nazovite svog vodoinstalatera.

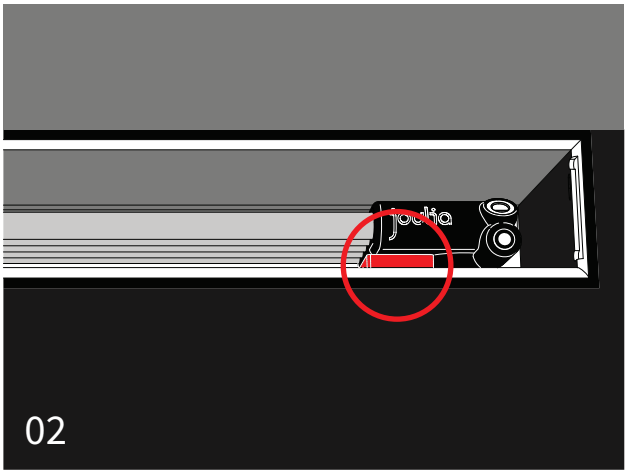

02

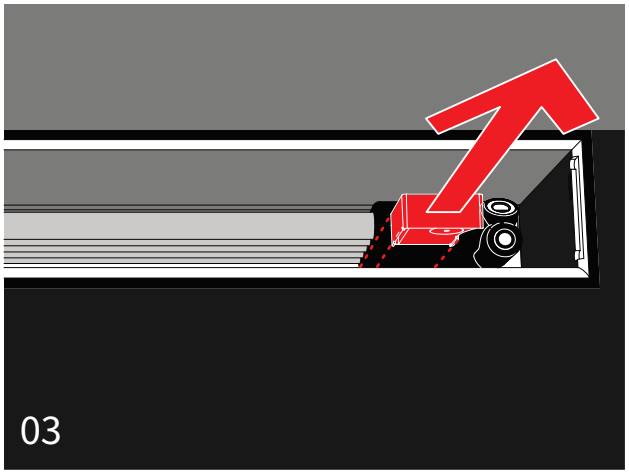

03

Novia Projekt | +385 21 397 431 | +385 91 481 3108 | office@noviateh.com | noviateh.com | Put Majdana 9, 21210 Solin, Croatia

Rezervni dijelovi

TR.0

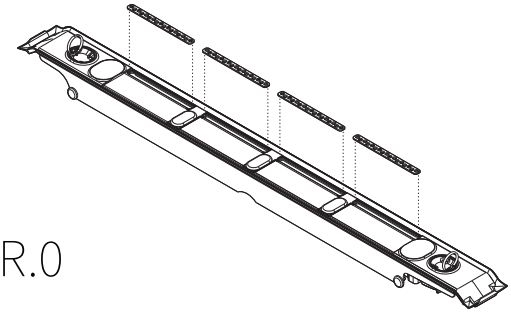

DT-63.0

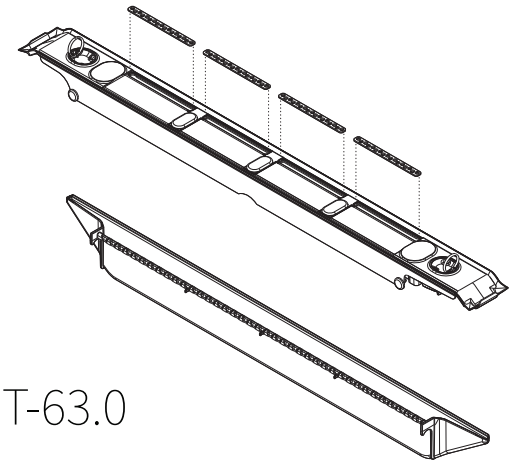

DI.0

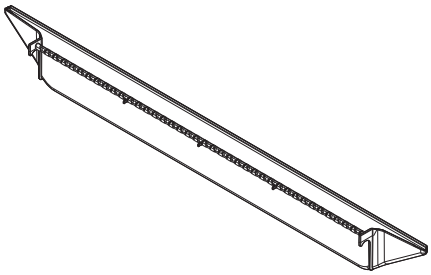

WT-3-63.0

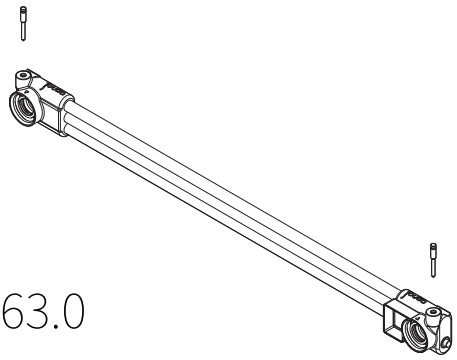

WT-5-63.0

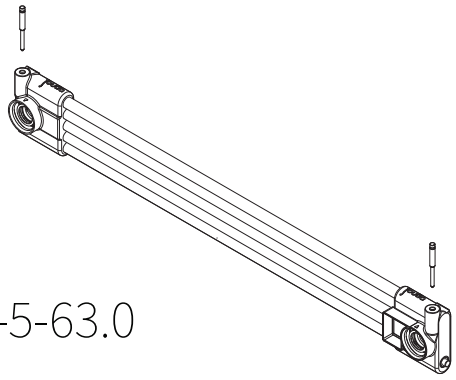

SN.0

BUZ.0

RB.0

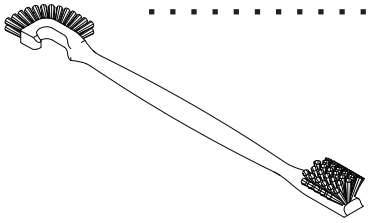

HS.0

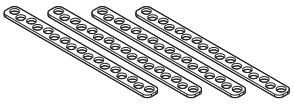

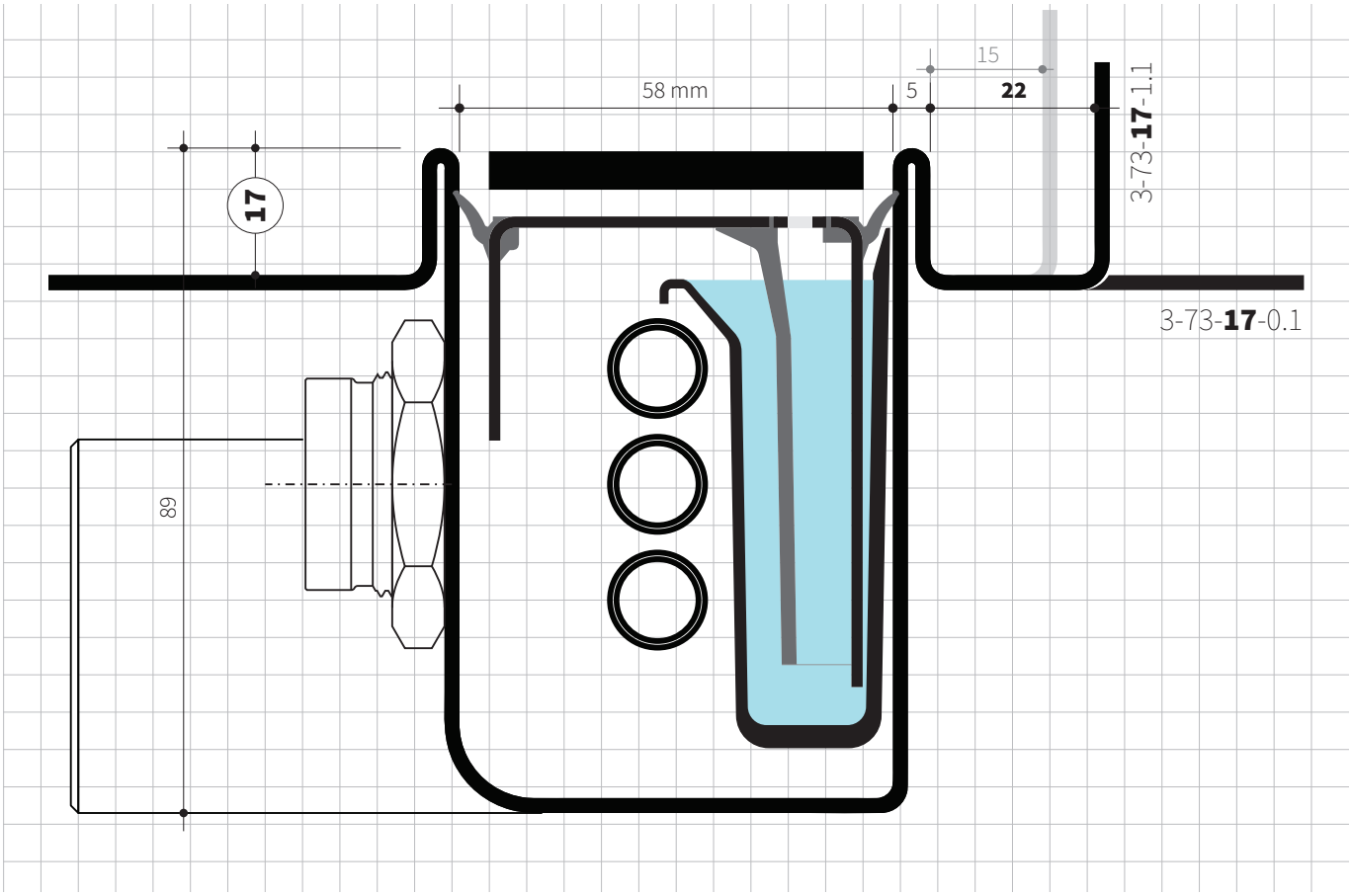
58 mm
5
15
22
17
89
3-73-17-1.1
3-73-17-0.1

5mm/5mm

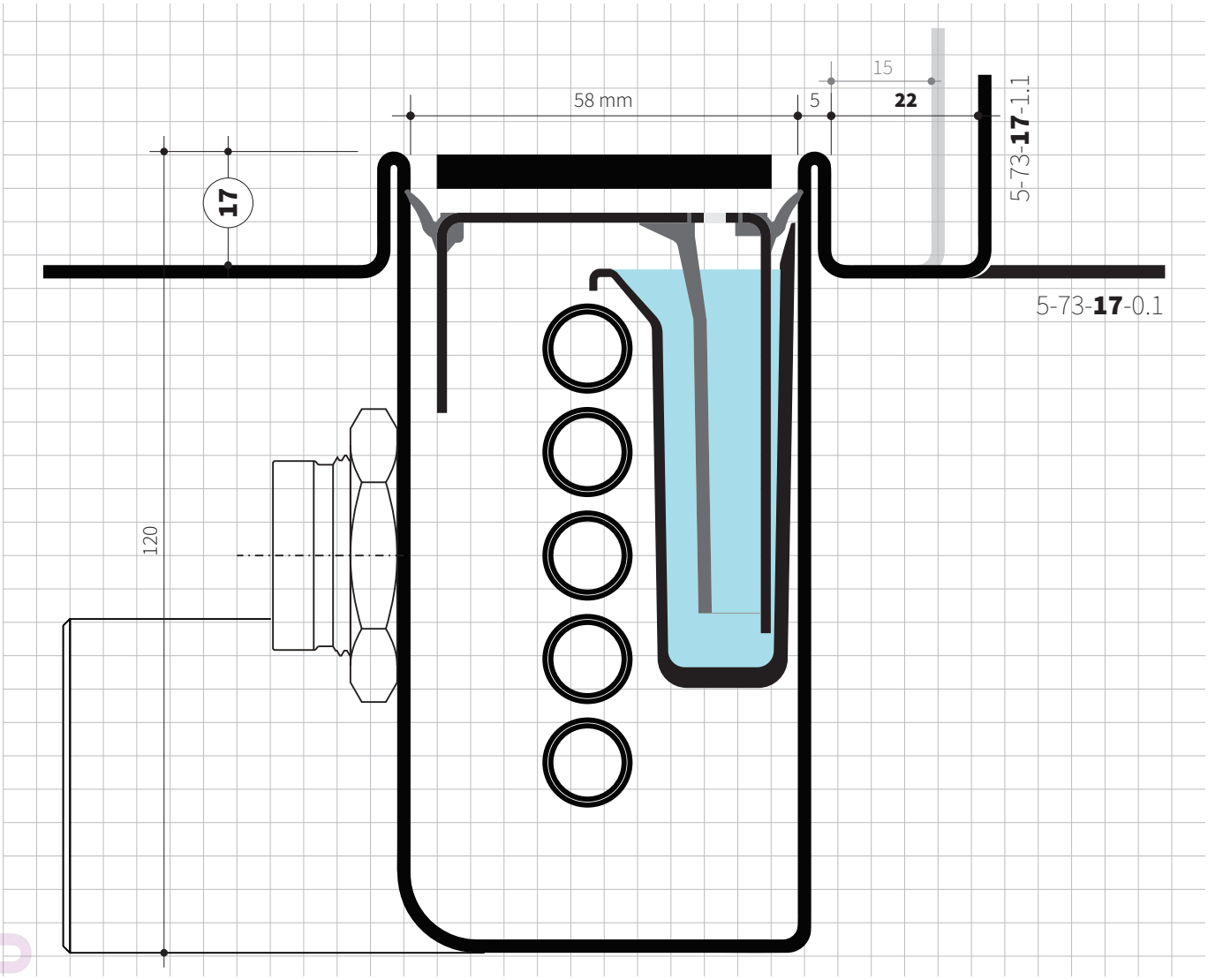
58 mm
5
15
22
17
120
5-73-17-1.1
5-73-17-0.1